Produktdatenblatt

Miniatur Steckverbinder

Bezeichnung	**M16 Flanschdose, Polzahl: 5 (05-b), ungeschirmt, THT, IP40, von vorne verschraubbar**
-	**-**
Produktgruppe	**M16 IP40 Serie 680**
Bestellnummer	**09 0320 90 05**

Abbildung

Leiterplattenlayout

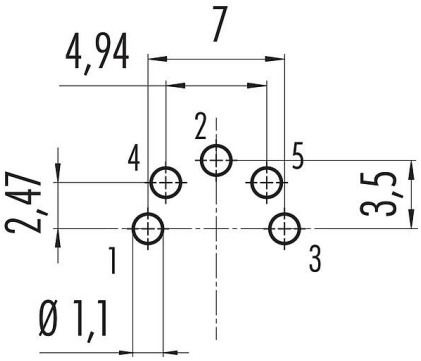

Maßzeichnung

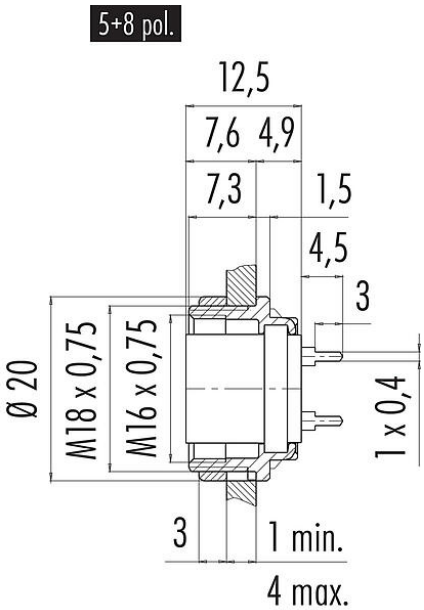

Polbild (Steckseite)

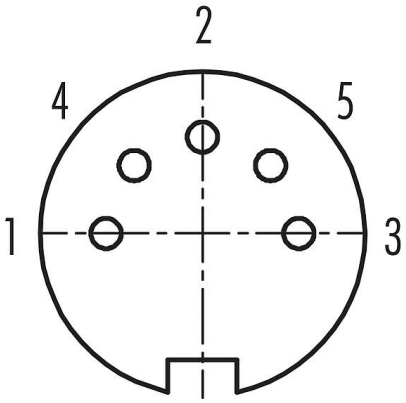

Die Einzelteildarstellung und Montageanleitung finden Sie auf der nachfolgenden Seite.

Technische Daten

Allgemeine Kennwerte

Bestellnummer	**09 0320 90 05**

Produktdatenblatt

Miniatur Steckverbinder

Bezeichnung	**M16 Flanschdose, Polzahl: 5 (05-b), ungeschirmt, THT, IP40, von vorne verschraubbar**
-	**-**
Produktgruppe	**M16 IP40 Serie 680**
Bestellnummer	**09 0320 90 05**

Steckverbinder-Bauform	Flanschdose
Bauartnorm	DIN EN 61076-2-106
Ausführung	Steckverbinder Buchse gerade
Steckverbinder Verriegelung	schrauben
Anschlussart	THT
Schutzart	IP40
Grenztemperatur von / bis	-40 °C / 85 °C
Mechanische Lebensdauer	> 500 Steckzyklen
Gewicht (gr)	8.67
Zolltarifnummer	85369010
Ursprungsland	DE

Elektrische Kennwerte

Bemessungsspannung	60 V
Bemessungs-Stoßspannung	500 V
Bemessungsstrom	6,0 A
Isolationswiderstand	≥ 10^{1} Ω
Verschmutzungsgrad	1
Überspannungskategorie	I
Isolierstoffgruppe	III
EMV-Tauglichkeit	ungeschirmt

Werkstoffe

Material Gehäuse	Zinkdruckguss vernickelt
Material Kontaktkörper	PBT (UL94 V-0)
Material Kontakt	CuSn (Bronze)
Kontaktoberfläche	Ag (Silber)
REACH SVHC	CAS 7439-92-1 (Lead)
SCIP Nummer	723275bb-a922-4b5e-a9c8-1c5aa6160ca9

Klassifikationen

eCl@ss 11.1	27-44-01-09
ETIM 9.0	EC003569

Produktdatenblatt

Miniatur Steckverbinder

Bezeichnung	**M16 Flanschdose, Polzahl: 5 (05-b), ungeschirmt, THT, IP40, von vorne verschraubbar**
-	**-**
Produktgruppe	**M16 IP40 Serie 680**
Bestellnummer	**09 0320 90 05**

Montageanleitung / Montageausschnitt

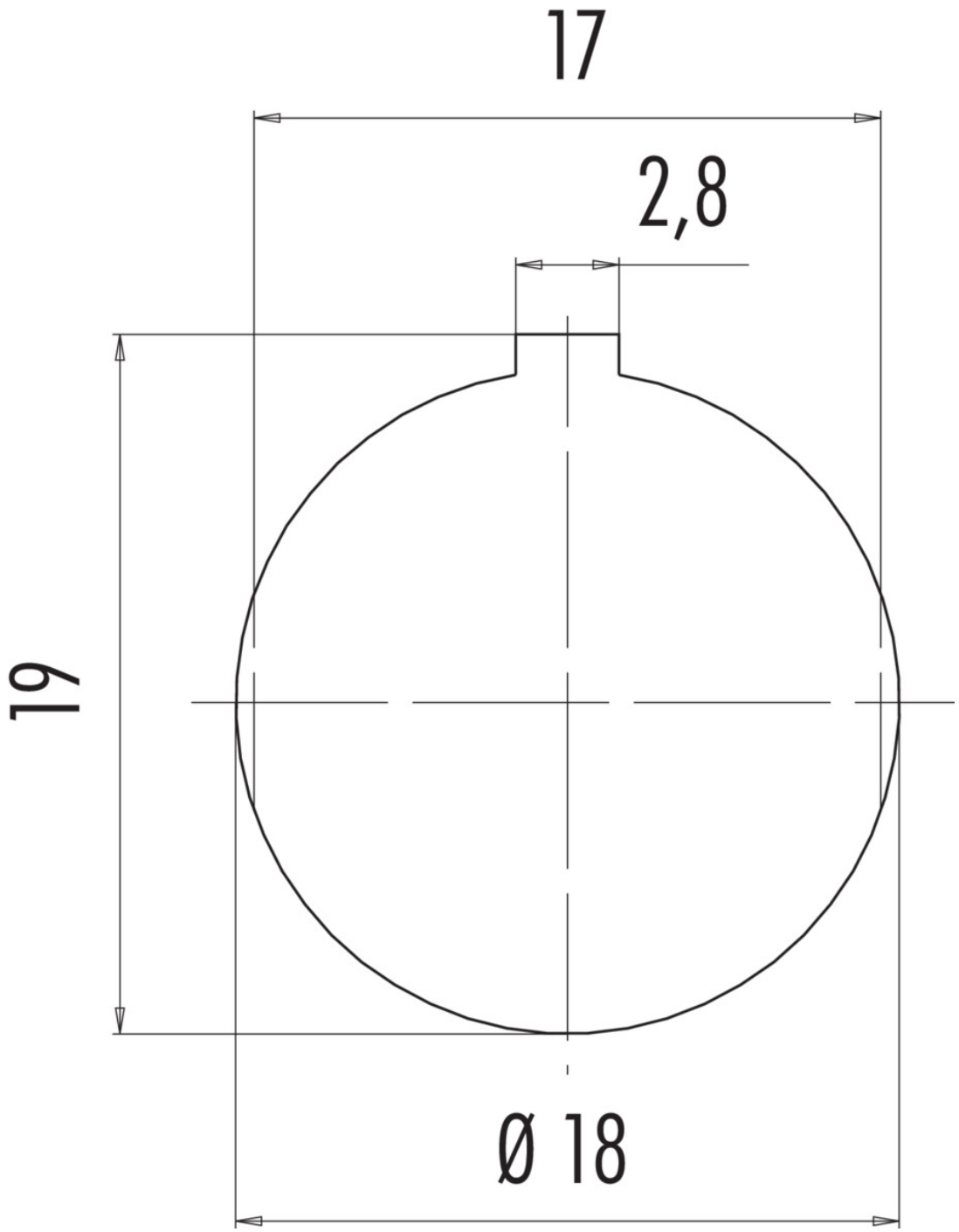

Produktdatenblatt

Miniatur Steckverbinder

Bezeichnung	**M16 Flanschdose, Polzahl: 5 (05-b), ungeschirmt, THT, IP40, von vorne verschraubbar**
-	**-**
Produktgruppe	**M16 IP40 Serie 680**
Bestellnummer	**09 0320 90 05**

Einzelteildarstellung

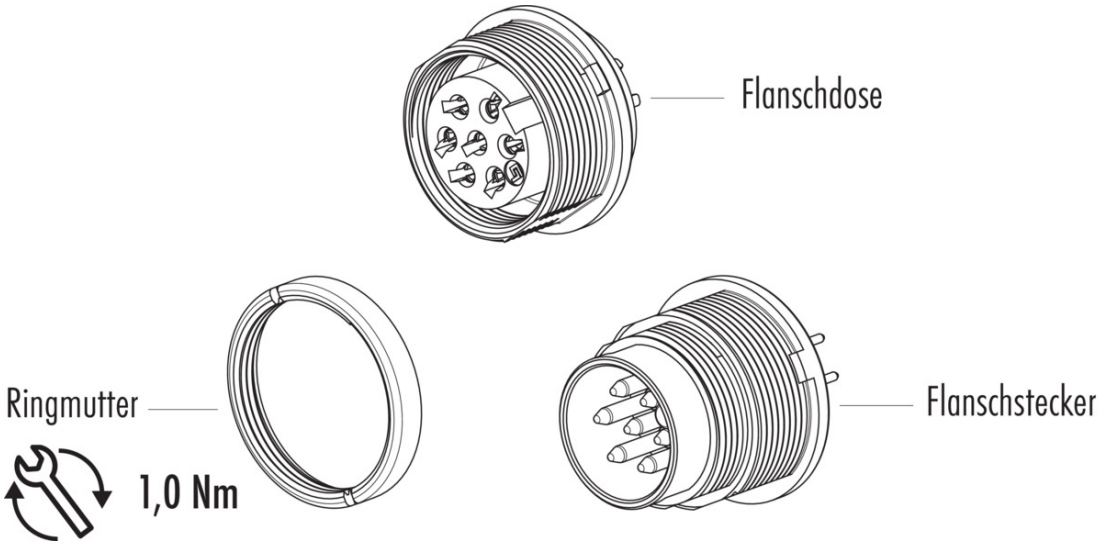

Produktdatenblatt

Miniatur Steckverbinder

Bezeichnung	**M16 Flanschdose, Polzahl: 5 (05-b), ungeschirmt, THT, IP40, von vorne verschraubbar**
-	**-**
Produktgruppe	**M16 IP40 Serie 680**
Bestellnummer	**09 0320 90 05**

Sicherheitshinweise / Montagehinweise

Die Steckverbinder sind für Einsatzbereiche im Anlagen-, Steuerungs- und Elektrogerätebau entwickelt worden. Die Überprüfung, ob die Steckverbinder auch in anderen Einsatzgebieten verwendet werden können, obliegt dem Anwender.