Produktdatenblatt

Subminiatur Steckverbinder

Bezeichnung	**M9 Flanschdose, Polzahl: 3, ungeschirmt, THT, IP67, von vorne verschraubbar**
-	**-**
Produktgruppe	**M9 IP67 Serie 712**
Bestellnummer	**09 0408 90 03**

Abbildung

Leiterplattenlayout

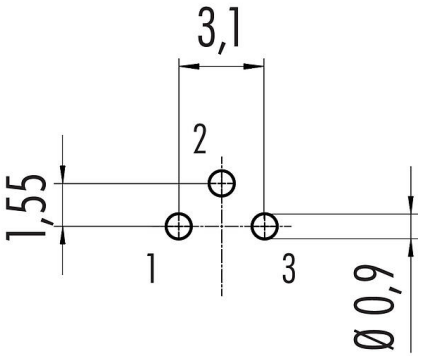

Maßzeichnung

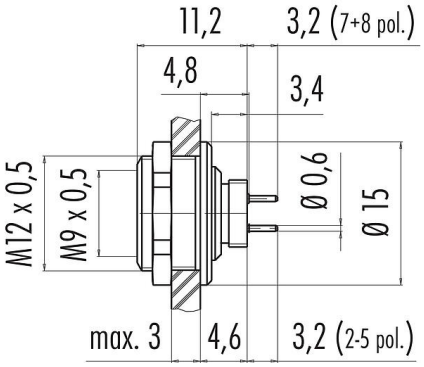

Polbild (Steckseite)

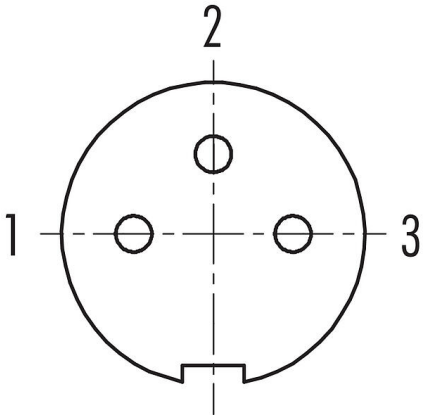

Die Einzelteildarstellung und Montageanleitung finden Sie auf der nachfolgenden Seite.

Technische Daten

Allgemeine Kennwerte

Bestellnummer	09 0408 90 03
Steckverbinder-Bauform	Flanschdose
Ausführung	Steckverbinder Buchse gerade
Steckverbinder Verriegelung	schrauben
Anschlussart	THT
Schutzart	IP67
Grenztemperatur von / bis	-40 °C / 85 °C

Produktdatenblatt

Subminiatur Steckverbinder

Bezeichnung	**M9 Flanschdose, Polzahl: 3, ungeschirmt, THT, IP67, von vorne verschraubbar**
-	**-**
Produktgruppe	**M9 IP67 Serie 712**
Bestellnummer	**09 0408 90 03**

Mechanische Lebensdauer	> 500 Steckzyklen
Gewicht (gr)	5.24
Zolltarifnummer	85369010
Ursprungsland	DE

Elektrische Kennwerte

Bemessungsspannung	125 V
Bemessungs-Stoßspannung	1500 V
Bemessungsstrom	4,0 A
Isolationswiderstand	≥ 10^{11} Ω
Verschmutzungsgrad	1
Überspannungskategorie	II
Isolierstoffgruppe	III
EMV-Tauglichkeit	ungeschirmt

Werkstoffe

Material Kontaktkörper	PA (UL94 V-0)
Material Kontakt	CuSn (Bronze)
Kontaktoberfläche	Au (Gold)
REACH SVHC	CAS 7439-92-1 (Lead)
SCIP Nummer	c35d8d46-bd37-4657-bfc7-c71148f2ff88

Klassifikationen

eCl@ss 11.1	27-44-01-09
ETIM 9.0	EC003569

Produktdatenblatt

Subminiatur Steckverbinder

Bezeichnung	**M9 Flanschdose, Polzahl: 3, ungeschirmt, THT, IP67, von vorne verschraubbar**
-	**-**
Produktgruppe	**M9 IP67 Serie 712**
Bestellnummer	**09 0408 90 03**

Montageanleitung / Montageausschnitt

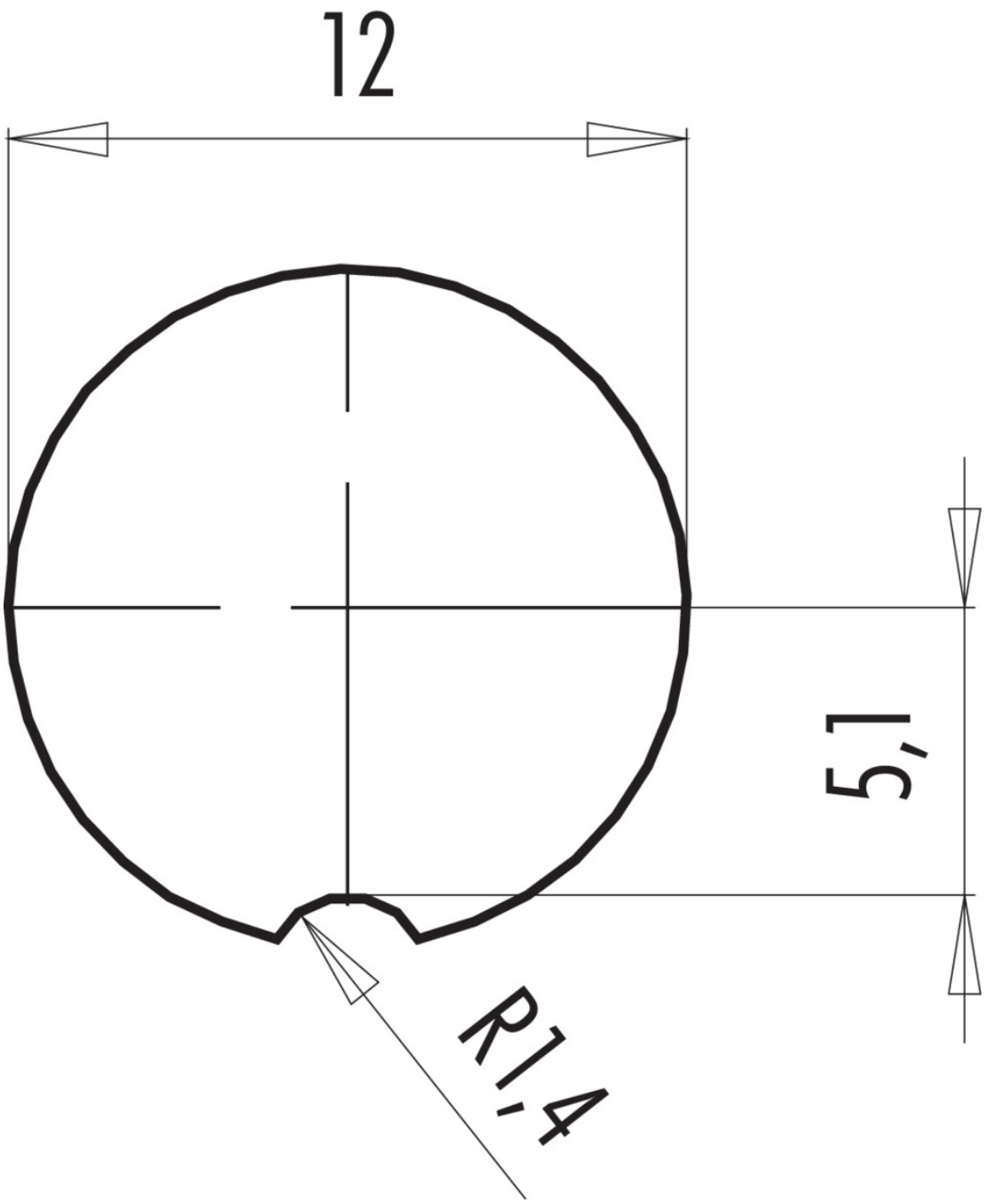

Produktdatenblatt

Subminiatur Steckverbinder

Bezeichnung	**M9 Flanschdose, Polzahl: 3, ungeschirmt, THT, IP67, von vorne verschraubbar**
-	**-**
Produktgruppe	**M9 IP67 Serie 712**
Bestellnummer	**09 0408 90 03**

Einzelteildarstellung

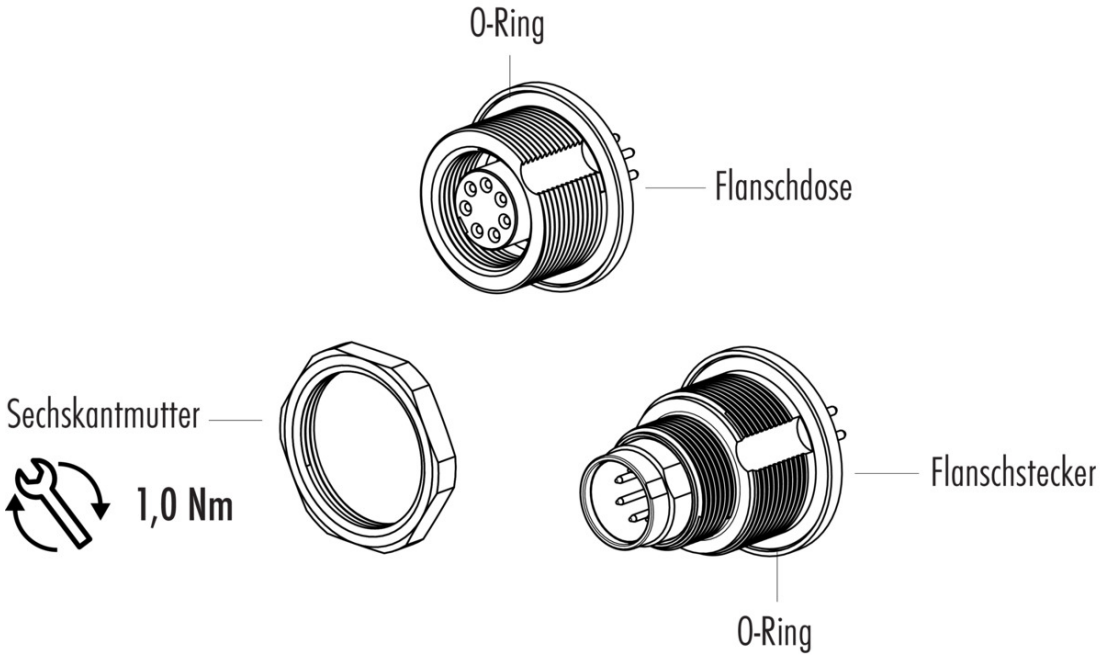

Bezeichnung	**M9 Flanschdose, Polzahl: 3, ungeschirmt, THT, IP67, von vorne verschraubbar**
-	**-**
Produktgruppe	**M9 IP67 Serie 712**
Bestellnummer	**09 0408 90 03**

Sicherheitshinweise / Montagehinweise

Der Steckverbinder darf nicht unter Last gesteckt oder getrennt werden. Eine Nichtbeachtung sowie unsachgemäße Verwendung kann Personenschäden zur Folge haben.

Die Steckverbinder sind für Einsatzbereiche im Anlagen-, Steuerungs- und Elektrogerätebau entwickelt worden. Die Überprüfung, ob die Steckverbinder auch in anderen Einsatzgebieten verwendet werden können, obliegt dem Anwender.

Steckverbinder mit der Schutzart IP67 und IP68 sind nicht für die Verwendung unter Wasser geeignet. Beim Einsatz im Freien müssen die Steckverbinder gesondert gegen Korrosion geschützt werden. Weitere Infos zu den IP Schutzarten siehe im Bereich Downloadcenter „Technische Informationen“.