Produktdatenblatt
Miniatur Steckverbinder

Bezeichnung	**M16 Flanschdose, Polzahl: 8 (08-a), ungeschirmt, löten, IP40**
-	**-**
Produktgruppe	**M16 IP40 Serie 680**
Bestellnummer	**09 0474 09 08**

Abbildung

Maßzeichnung

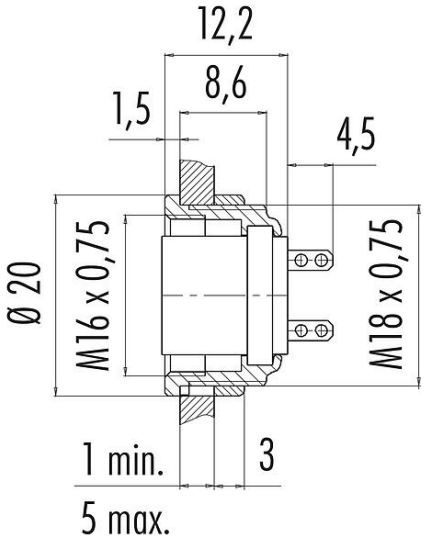

Polbild (Steckseite)

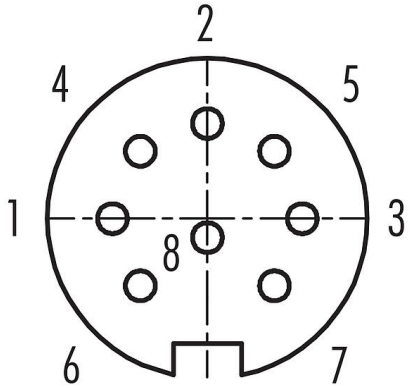

Die Einzelteildarstellung und Montageanleitung finden Sie auf der nachfolgenden Seite.

Technische Daten

Allgemeine Kennwerte

Bestellnummer	09 0474 09 08
Steckverbinder-Bauform	Flanschdose
Bauartnorm	DIN EN 61076-2-106
Ausführung	Steckverbinder Buchse gerade
Steckverbinder Verriegelung	schrauben
Anschlussart	löten
Schutzart	IP40
Anschlussquerschnitt	0,75 mm² / AWG 18
Grenztemperatur von / bis	-40 °C / 85 °C
Mechanische Lebensdauer	> 500 Steckzyklen
Gewicht (gr)	9.17
Zolltarifnummer	85369010
Ursprungsland	DE

Elektrische Kennwerte

Bemessungsspannung	60 V
Bemessungs-Stoßspannung	500 V
Bemessungsstrom	5,0 A
Isolationswiderstand	≥ 10^{11} Ω
Verschmutzungsgrad	1
Überspannungskategorie	I
Isolierstoffgruppe	III

Produktdatenblatt

Miniatur Steckverbinder

Bezeichnung	**M16 Flanschdose, Polzahl: 8 (08-a), ungeschirmt, löten, IP40**
-	**-**
Produktgruppe	**M16 IP40 Serie 680**
Bestellnummer	**09 0474 09 08**

EMV-Tauglichkeit	ungeschirmt

Werkstoffe

Material Gehäuse	Zinkdruckguss vernickelt
Material Kontaktkörper	PBT (UL94 V-0)
Material Kontakt	CuSn (Bronze)
Kontaktoberfläche	Au (Gold)
REACH SVHC	CAS 7439-92-1 (Lead)
SCIP Nummer	3312a172-dfc1-4840-942b-6502c5436d01

Klassifikationen

eCl@ss 11.1	27-44-01-09
ETIM 9.0	EC003569

Produktdatenblatt

Miniatur Steckverbinder

Bezeichnung	**M16 Flanschdose, Polzahl: 8 (08-a), ungeschirmt, löten, IP40**
-	**-**
Produktgruppe	**M16 IP40 Serie 680**
Bestellnummer	**09 0474 09 08**

Montageanleitung / Montageausschnitt

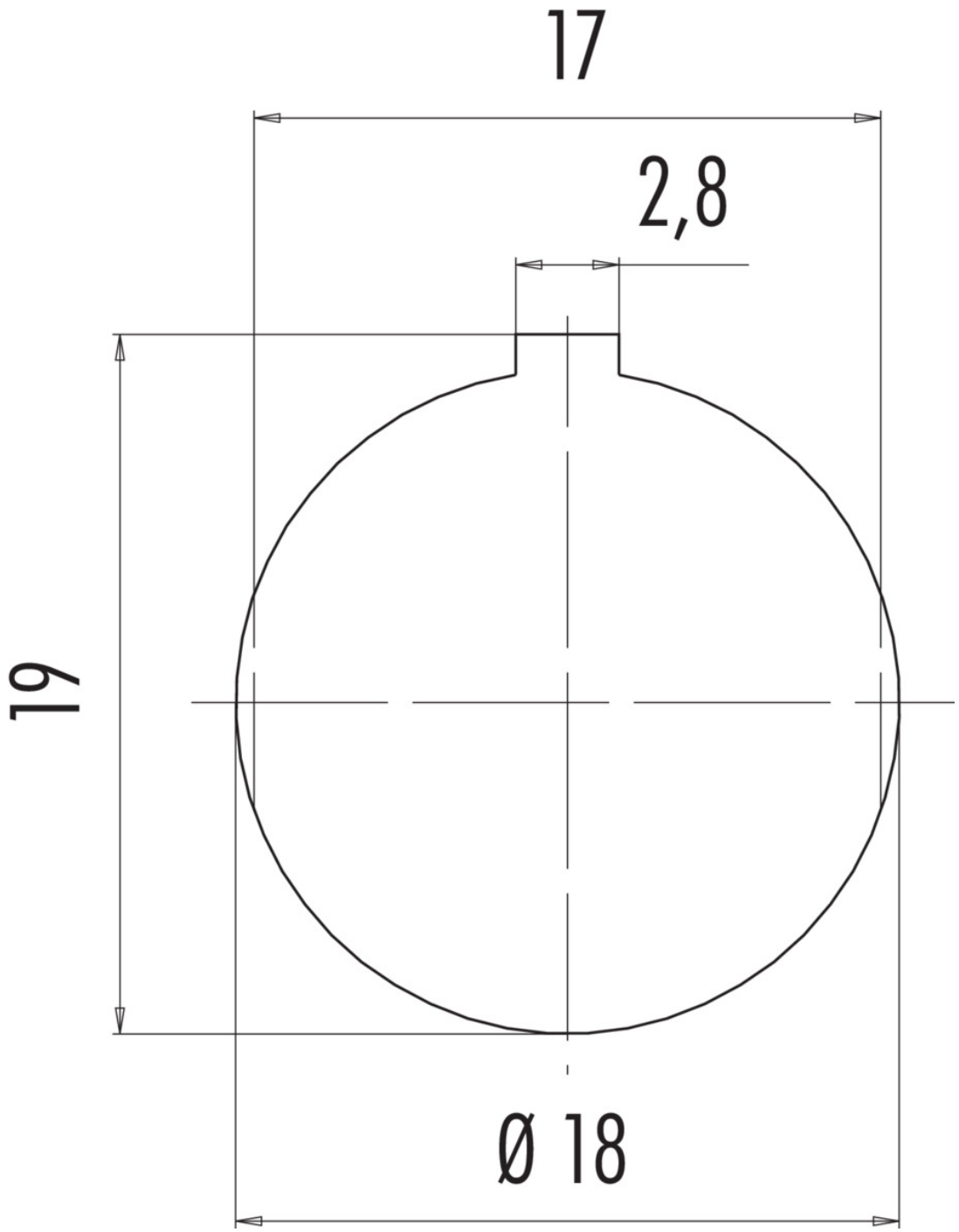

Produktdatenblatt

Miniatur Steckverbinder

Bezeichnung	**M16 Flanschdose, Polzahl: 8 (08-a), ungeschirmt, löten, IP40**
-	**-**
Produktgruppe	**M16 IP40 Serie 680**
Bestellnummer	**09 0474 09 08**

Einzelteildarstellung

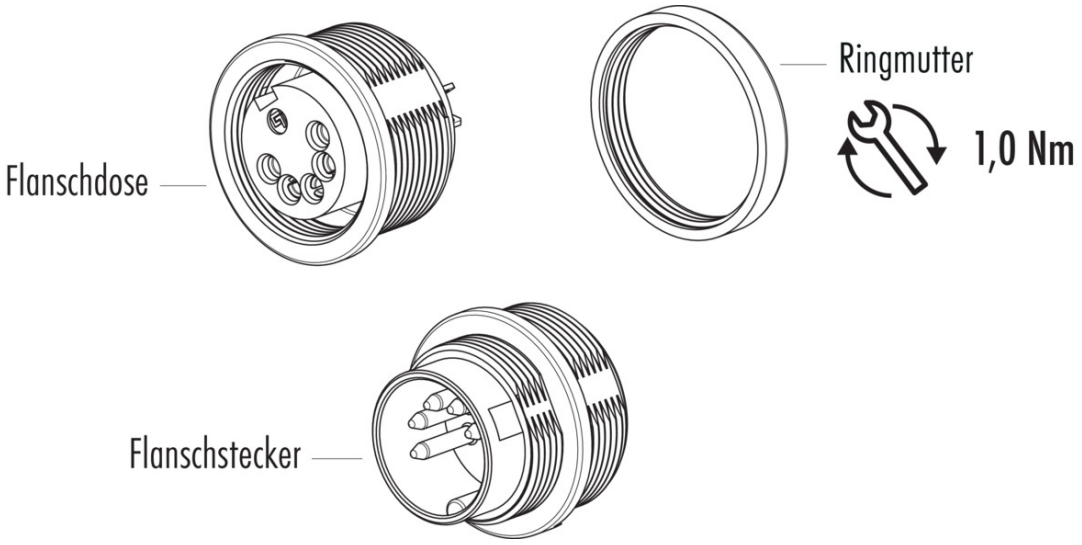

Produktdatenblatt

Miniatur Steckverbinder

Bezeichnung	**M16 Flanschdose, Polzahl: 8 (08-a), ungeschirmt, löten, IP40**
-	**-**
Produktgruppe	**M16 IP40 Serie 680**
Bestellnummer	**09 0474 09 08**

Sicherheitshinweise / Montagehinweise

Die Steckverbinder sind für Einsatzbereiche im Anlagen-, Steuerungs- und Elektrogerätebau entwickelt worden. Die Überprüfung, ob die Steckverbinder auch in anderen Einsatzgebieten verwendet werden können, obliegt dem Anwender.