Produktdatenblatt

Automatisierungstechnik - Spannungs- und Leistungsversorgung

Bezeichnung	**M12 Vierkant-Flanschstecker, Polzahl: 4, ungeschirmt, Litzen, IP40, UL**
-	-
Produktgruppe	**M12-T Serie 813**
Bestellnummer	**09 0631 070 04**

Abbildung

Maßzeichnung

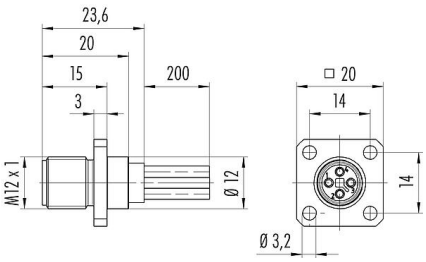

Polbild (Steckseite)

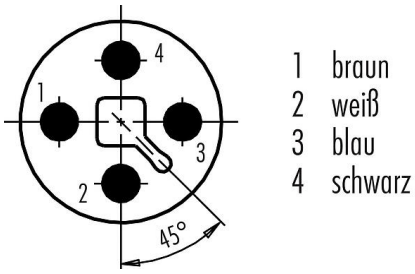

Die Montageanleitung finden Sie auf der nachfolgenden Seite.

Technische Daten

Allgemeine Kennwerte

Bestellnummer	**09 0631 070 04**
Steckverbinder-Bauform	Vierkant-Flanschstecker
Bauartnorm	DIN EN IEC 61076-2-111:2018-10;VDE 0687-76-2-111:2018-10
Ausführung	Steckverbinder Stift gerade
Steckverbinder Verriegelung	schrauben
Anschlussart	Litzen
Schutzart	IP40 IP67 mit Dichtung, siehe Zubehör
Anschlussquerschnitt	1,38 mm² / AWG 16
Grenztemperatur von / bis	-40 °C / 85 °C
Mechanische Lebensdauer	> 100 Steckzyklen
Gewicht (gr)	26.81
Zolltarifnummer	85369010
Ursprungsland	DE

Elektrische Kennwerte

Bemessungsspannung	63 V
Bemessungs-Stoßspannung	1500 V
Bemessungsstrom	12,0 A
Verschmutzungsgrad	3
Überspannungskategorie	III
Isolierstoffgruppe	II
EMV-Tauglichkeit	ungeschirmt

Werkstoffe

Material Kontaktkörper	PA
Material Kontakt	CuZn (Messing)

Produktdatenblatt

Automatisierungstechnik - Spannungs- und Leistungsversorgung

Bezeichnung	**M12 Vierkant-Flanschstecker, Polzahl: 4, ungeschirmt, Litzen, IP40, UL**
-	**-**
Produktgruppe	**M12-T Serie 813**
Bestellnummer	**09 0631 070 04**

Kontaktoberfläche	Au (Gold)
REACH SVHC	CAS 7439-92-1 (Lead)
SCIP Nummer	bdcd5933-9a2e-47f1-b05f-60769ca803cc

Zulassungen / Approbationen

Zulassungen	UL

Klassifikationen

eCl@ss 11.1	27-44-01-09
ETIM 9.0	EC003569

Montageanleitung / Montageausschnitt

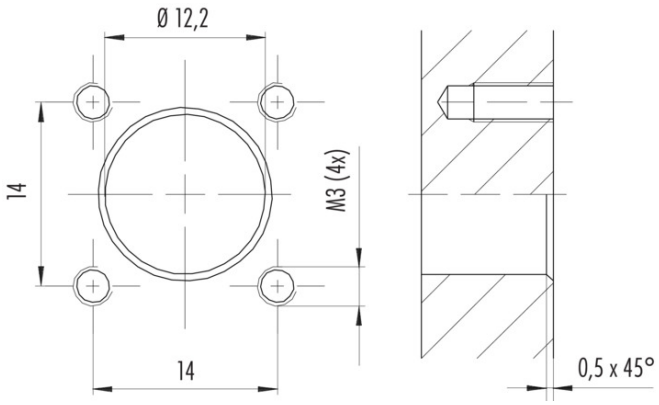

Voraussetzungen für Schutzart IP67:

1. Verwendung von Dichtung, Best.-Nr. 16 0959 000
2. Gewinde M3 (4x) als Gewindesacklöcher oder Schraubenköpfe abgedichtet

Requirements for Degree of protection IP67:

1. *Use of sealing, Ordering-No. 16 0959 000*
2. *M3 thread (4x) sealed as a threaded blind holes or screw heads*

Produktdatenblatt

Automatisierungstechnik - Spannungs- und Leistungsversorgung

Bezeichnung	**M12 Vierkant-Flanschstecker, Polzahl: 4, ungeschirmt, Litzen, IP40, UL**
-	**-**
Produktgruppe	**M12-T Serie 813**
Bestellnummer	**09 0631 070 04**

Deratingkurve

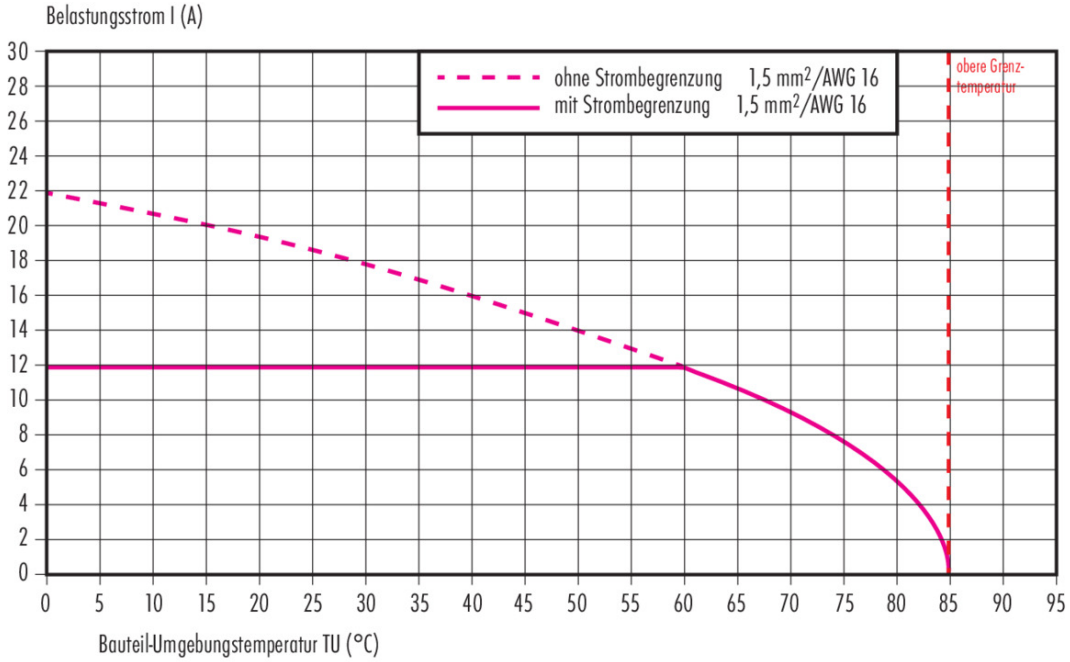

Produktdatenblatt

Automatisierungstechnik - Spannungs- und Leistungsversorgung

Bezeichnung	**M12 Vierkant-Flanschstecker, Polzahl: 4, ungeschirmt, Litzen, IP40, UL**
-	**-**
Produktgruppe	**M12-T Serie 813**
Bestellnummer	**09 0631 070 04**

Sicherheitshinweise / Montagehinweise

Die Steckverbinder sind für Einsatzbereiche im Anlagen-, Steuerungs- und Elektrogerätebau entwickelt worden. Die Überprüfung, ob die Steckverbinder auch in anderen Einsatzgebieten verwendet werden können, obliegt dem Anwender.

Steckverbinder mit der Schutzart IP67 und IP68 sind nicht für die Verwendung unter Wasser geeignet. Beim Einsatz im Freien müssen die Steckverbinder gesondert gegen Korrosion geschützt werden. Weitere Infos zu den IP Schutzarten siehe im Bereich Downloadcenter „Technische Informationen“.