Produktdatenblatt

Automatisierungstechnik - Sensorik und Aktorik

Bezeichnung	**M5 Flanschstecker, Polzahl: 4, ungeschirmt, Litzen, IP67, von vorne verschraubbar**
-	-
Produktgruppe	**M5 Serie 707**
Bestellnummer	**09 3111 86 04**

Abbildung

Maßzeichnung

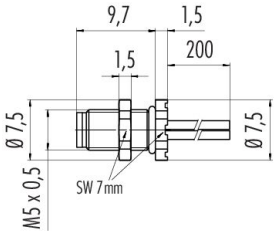

Polbild (Steckseite)

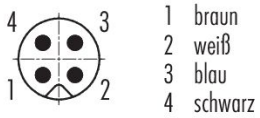

Die Montageanleitung finden Sie auf der nachfolgenden Seite.

Technische Daten

Allgemeine Kennwerte

Bestellnummer	**09 3111 86 04**
Steckverbinder-Bauform	Flanschstecker
Bauartnorm	DIN EN 61076-2-105
Litzenlänge	0,2 m (Standard 0,2 m. Weitere Längen sind auf Anfrage möglich.)
Ausführung	Steckverbinder Stift gerade
Steckverbinder Verriegelung	schrauben
Anschlussart	Litzen
Schutzart	IP67
Anschlussquerschnitt	0,14 mm² / AWG 26
Grenztemperatur von / bis	-25 °C / 80 °C
Mechanische Lebensdauer	> 100 Steckzyklen
Gewicht (gr)	3.14
Zolltarifnummer	85369010
Ursprungsland	DE

Elektrische Kennwerte

Bemessungsspannung	60 V
Bemessungs-Stoßspannung	800 V
Bemessungsstrom	1,0 A
Isolationswiderstand	> 10⊠ Ω
Verschmutzungsgrad	3
Überspannungskategorie	II
Isolierstoffgruppe	I
EMV-Tauglichkeit	ungeschirmt

Produktdatenblatt

Automatisierungstechnik - Sensorik und Aktorik

Bezeichnung	**M5 Flanschstecker, Polzahl: 4, ungeschirmt, Litzen, IP67, von vorne verschraubbar**
-	**-**
Produktgruppe	**M5 Serie 707**
Bestellnummer	**09 3111 86 04**

Werkstoffe

Material Kontaktkörper	PA
Material Kontakt	CuZn (Messing)
Kontaktoberfläche	Au (Gold)
REACH SVHC	CAS 7439-92-1 (Lead)
SCIP Nummer	0e00761b-47dd-491d-9249-ce835ae6d71a

Klassifikationen

eCl@ss 11.1	27-44-01-09
ETIM 9.0	EC003569

Montageanleitung / Montageausschnitt

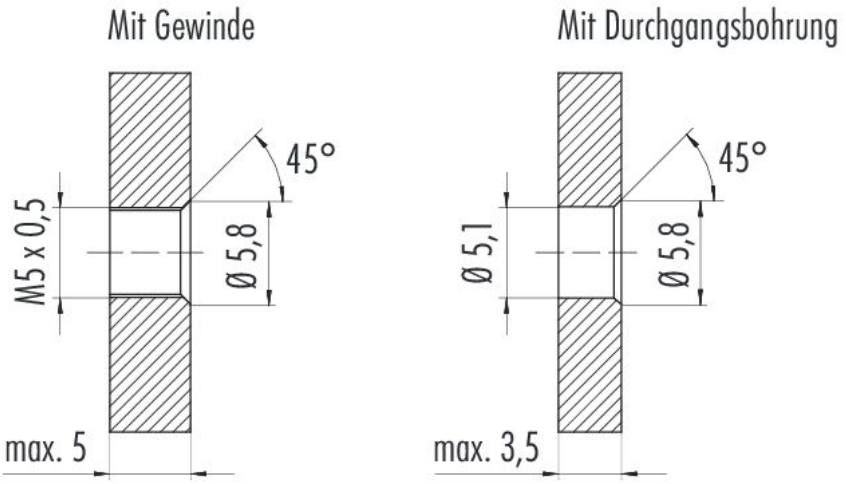

Bezeichnung	**M5 Flanschstecker, Polzahl: 4, ungeschirmt, Litzen, IP67, von vorne verschraubbar**
-	**-**
Produktgruppe	**M5 Serie 707**
Bestellnummer	**09 3111 86 04**

Sicherheitshinweise / Montagehinweise

Die Steckverbinder sind für Einsatzbereiche im Anlagen-, Steuerungs- und Elektrogerätebau entwickelt worden. Die Überprüfung, ob die Steckverbinder auch in anderen Einsatzgebieten verwendet werden können, obliegt dem Anwender.

Steckverbinder mit der Schutzart IP67 und IP68 sind nicht für die Verwendung unter Wasser geeignet. Beim Einsatz im Freien müssen die Steckverbinder gesondert gegen Korrosion geschützt werden. Weitere Infos zu den IP Schutzarten siehe im Bereich Downloadcenter „Technische Informationen“.