Produktdatenblatt
Power Steckverbinder

Bezeichnung	**RD24 Flanschdose, Polzahl: 3+PE, ungeschirmt, schraubklemm, IP67, UL, ESTI+, VDE**
-	**-**
Produktgruppe	**RD24 Serie 693**
Artikelnummer	**09 4224 00 04**

Abbildung

Maßzeichnung

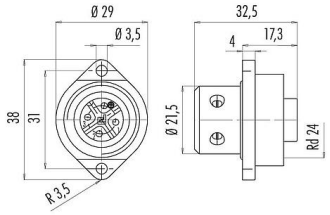

Polbild (Steckseite)

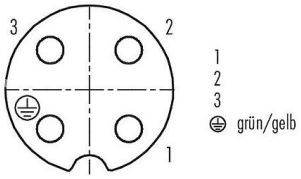

Die Montageanleitung finden Sie auf der nachfolgenden Seite.

Technische Daten

Allgemeine Kennwerte

Artikelnummer	**09 4224 00 04**
Steckverbinder-Bauform	Flanschdose
Ausführung	Steckverbinder Buchse gerade
Steckverbinder Verriegelung	schrauben
Anschlussart	schraubklemm
Schutzart	IP67
Anschlussquerschnitt	max. 2,50 mm² / AWG 14
Grenztemperatur von / bis	-40 °C / 100 °C
Mechanische Lebensdauer	> 500 Steckzyklen
Gewicht (gr)	24.19
Zolltarifnummer	85369010
Ursprungsland	DE

Elektrische Kennwerte

Bemessungsspannung	400 V (600 V UL)
Bemessungsspannung UL	11768
Bemessungs-Stoßspannung	6000 V
Bemessungsstrom	16 A (12 A UL)
Isolationswiderstand	≥ 10^{11} Ω
Verschmutzungsgrad	3
Überspannungskategorie	III
Isolierstoffgruppe	III
EMV-Tauglichkeit	ungeschirmt

Produktdatenblatt
Power Steckverbinder

Bezeichnung	**RD24 Flanschdose, Polzahl: 3+PE, ungeschirmt, schraubklemm, IP67, UL, ESTI+, VDE**
-	**-**
Produktgruppe	**RD24 Serie 693**
Artikelnummer	**09 4224 00 04**

Werkstoffe

Material Kontaktkörper	PBT
Material Kontakt	CuZn (Messing)
Kontaktoberfläche	Ag (Silber)
REACH SVHC	CAS 7439-92-1 (Lead)
SCIP Nummer	2600b031-9f4f-434f-a0a7-33155cf6186a

Zulassungen / Approbationen

Zulassungen	UL, ESTI+, VDE

Klassifikationen

eCl@ss 11.1	27-44-01-09
ETIM 9.0	EC003569

Montageanleitung / Montageausschnitt

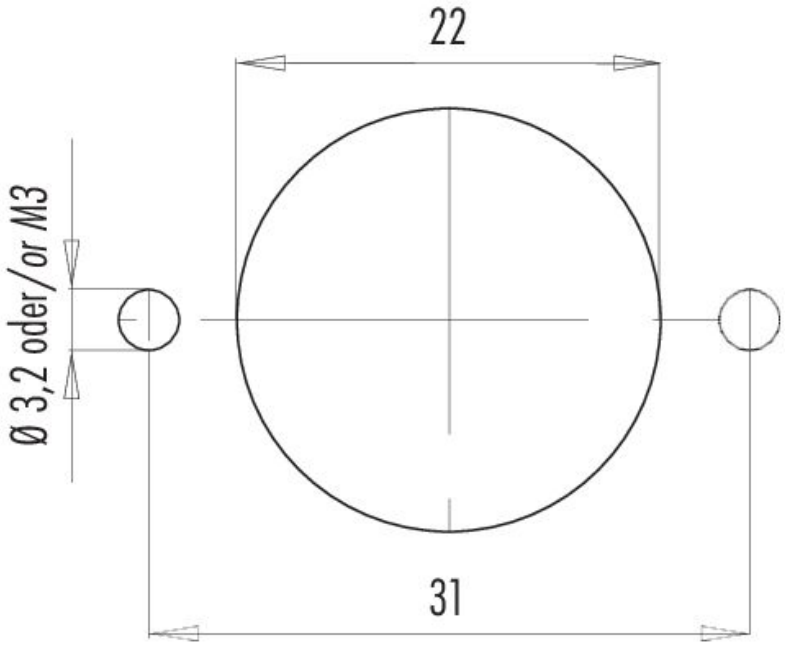

Bezeichnung	**RD24 Flanschdose, Polzahl: 3+PE, ungeschirmt, schraubklemm, IP67, UL, ESTI+, VDE**
-	**-**
Produktgruppe	**RD24 Serie 693**
Artikelnummer	**09 4224 00 04**

Deratingkurve

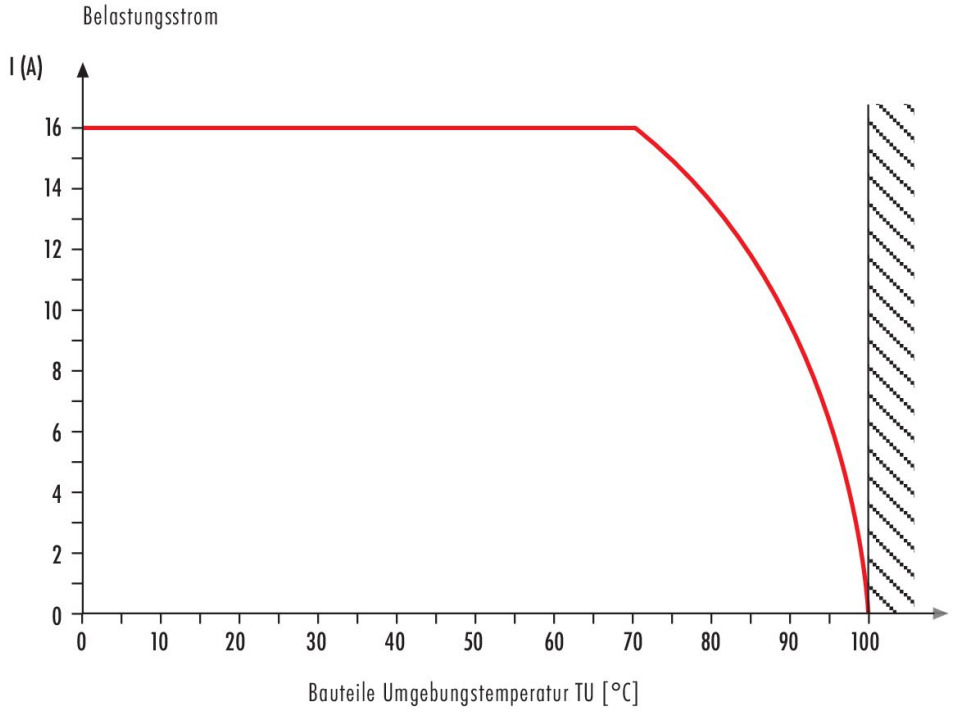

Bezeichnung	**RD24 Flanschdose, Polzahl: 3+PE, ungeschirmt, schraubklemm, IP67, UL, ESTI+, VDE**
-	**-**
Produktgruppe	**RD24 Serie 693**
Artikelnummer	**09 4224 00 04**

Sicherheitshinweise / Montagehinweise

Der Steckverbinder darf nicht unter Last gesteckt oder getrennt werden. Eine Nichtbeachtung sowie unsachgemäße Verwendung kann Personenschäden zur Folge haben.

Die Steckverbinder sind für Einsatzbereiche im Anlagen-, Steuerungs- und Elektrogerätebau entwickelt worden. Die Überprüfung, ob die Steckverbinder auch in anderen Einsatzgebieten verwendet werden können, obliegt dem Anwender.

Steckverbinder mit der Schutzart IP67 und IP68 sind nicht für die Verwendung unter Wasser geeignet. Beim Einsatz im Freien müssen die Steckverbinder gesondert gegen Korrosion geschützt werden. Weitere Infos zu den IP Schutzarten siehe im Bereich Downloadcenter „Technische Informationen“.