Produktdatenblatt
Automatisierungstechnik - Sensorik und Aktorik

Bezeichnung	**M12 Vierkant-Flanschstecker, Polzahl: 4, ungeschirmt, Litzen, IP40, UL, Vierkant**
-	**-**
Produktgruppe	**M12-A Serie 763**
Bestellnummer	**76 0931 0111 00004-0200**

Abbildung

Maßzeichnung

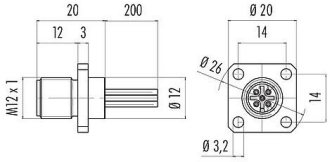

Polbild (Steckseite)

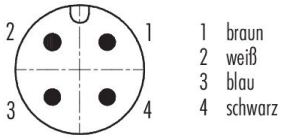

Die Montageanleitung finden Sie auf der nachfolgenden Seite.

Technische Daten

Allgemeine Kennwerte

Bestellnummer	**76 0931 0111 00004-0200** Alternative Bestellnummer: 09 3433 00 04
Hinweis	Bitte beachten Sie, dass es aufgrund der Umstellung von der alten auf die neue Bestellnummer zu Abweichungen in den technischen Spezifikationen kommen kann. Für detaillierte Fragen zum Produkt verwenden Sie bitte das "Kontakt zum Customer Service"-Modul, rechts auf dieser Webseite.
Steckverbinder-Bauform	Vierkant-Flanschstecker
Bauartnorm	DIN EN 61076-2-101
Litzenlänge	0,2 m (Standard 0,2 m. Weitere Längen sind auf Anfrage möglich.)
Ausführung	Steckverbinder Stift gerade
Steckverbinder Verriegelung	schrauben
Anschlussart	Litzen
Schutzart	IP40 IP67 mit Dichtung, siehe Zubehör
Anschlussquerschnitt	0,25 mm² / AWG 24
Grenztemperatur von / bis	-40 °C / 85 °C
Mechanische Lebensdauer	> 100 Steckzyklen
Gewicht (gr)	15.40
Zolltarifnummer	85369010

Elektrische Kennwerte

Bemessungsspannung	250 V
Bemessungs-Stoßspannung	2500 V
Bemessungsstrom	4 A (3 A UL)
Isolationswiderstand	> 10⁸ Ω
Verschmutzungsgrad	3
Überspannungskategorie	II
Isolierstoffgruppe	III
EMV-Tauglichkeit	ungeschirmt

Produktdatenblatt

Automatisierungstechnik - Sensorik und Aktorik

Bezeichnung	**M12 Vierkant-Flanschstecker, Polzahl: 4, ungeschirmt, Litzen, IP40, UL, Vierkant**
-	**-**
Produktgruppe	**M12-A Serie 763**
Bestellnummer	**76 0931 0111 00004-0200**

Werkstoffe

Material Gehäuse	CuZn (Messing vernickelt)
Material Kontaktkörper	PA schwarz
Material Kontakt	CuZn (Messing)
Kontaktoberfläche	Au (Gold)
REACH SVHC	CAS 7439-92-1 (Lead)
SCIP Nummer	bf5ef8a2-0dd6-4e40-a301-035877442b51

Zulassungen / Approbationen

Zulassungen	UL

Klassifikationen

ETIM 9.0	EC003570

Montageanleitung / Montageausschnitt

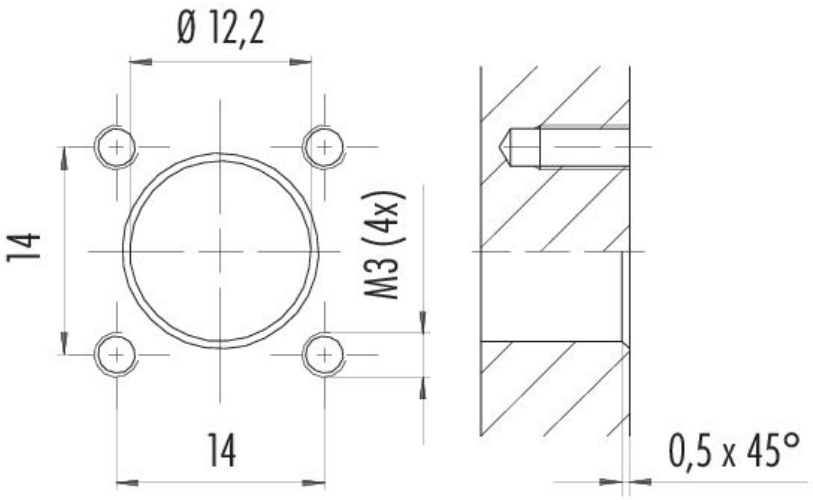

Bezeichnung	**M12 Vierkant-Flanschstecker, Polzahl: 4, ungeschirmt, Litzen, IP40, UL, Vierkant**
-	**-**
Produktgruppe	**M12-A Serie 763**
Bestellnummer	**76 0931 0111 00004-0200**

Sicherheitshinweise / Montagehinweise

Der Steckverbinder darf nicht unter Last gesteckt oder getrennt werden. Eine Nichtbeachtung sowie unsachgemäße Verwendung kann Personenschäden zur Folge haben.

Die Steckverbinder sind für Einsatzbereiche im Anlagen-, Steuerungs- und Elektrogerätebau entwickelt worden. Die Überprüfung, ob die Steckverbinder auch in anderen Einsatzgebieten verwendet werden können, obliegt dem Anwender.

Die Schutzart-Angabe gilt unter der Voraussetzung, dass die vier Montagebohrungen als Sacklöcher ausgeführt sind.

Durch den Anwender sind geeignete Sicherheitsvorkehrungen zu treffen, damit der Steckverbinder nicht versehentlich gelöst werden kann.