Produktdatenblatt

Automatisierungstechnik - Sensorik und Aktorik

Bezeichnung	**M12 Flanschdose, Polzahl: 12, schirmbar, THT, IP68, UL, PG 9, von vorne verschraubbar**
Produktgruppe	**M12-A Serie 763**
Artikelnummer	**86 0532 1120 00012**

Abbildung

Leiterplattenlayout

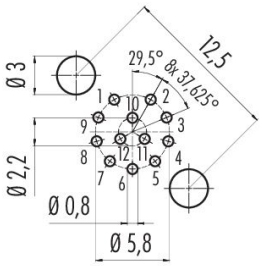

Maßzeichnung

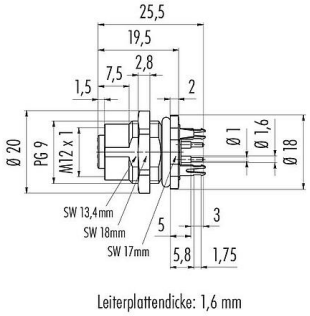

Polbild (Steckseite)

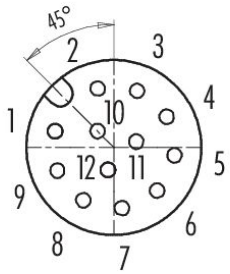

Die Montageanleitung finden Sie auf der nachfolgenden Seite.

Technische Daten

Allgemeine Kennwerte

Artikelnummer	**86 0532 1120 00012** Alternative Artikelnummer: 09 3492 600 12

Produktdatenblatt

Automatisierungstechnik - Sensorik und Aktorik

Bezeichnung	**M12 Flanschdose, Polzahl: 12, schirmbar, THT, IP68, UL, PG 9, von vorne verschraubbar**
Produktgruppe	**M12-A Serie 763**
Artikelnummer	**86 0532 1120 00012**

Hinweis	Bitte beachten Sie, dass es aufgrund der Umstellung von der alten auf die neue Bestellnummer zu Abweichungen in den technischen Spezifikationen kommen kann. Für detaillierte Fragen zum Produkt verwenden Sie bitte das "Kontakt zum Customer Service"-Modul, rechts auf dieser Webseite.
Steckverbinder-Bauform	Flanschdose
Bauartnorm	DIN EN 61076-2-101
Ausführung	Steckverbinder Buchse gerade
Steckverbinder Verriegelung	schrauben
Anschlussart	THT
Schutzart	IP68
Grenztemperatur von / bis	-40 °C / 85 °C
Mechanische Lebensdauer	> 100 Steckzyklen
Gewicht (gr)	15.94
Zolltarifnummer	85369010
Ursprungsland	DE

Elektrische Kennwerte

Bemessungsspannung	30 V
Bemessungs-Stoßspannung	500 V
Bemessungsstrom	1,5 A (2 A UL)
Isolationswiderstand	> 10^8 Ω
Verschmutzungsgrad	3
Überspannungskategorie	II
Isolierstoffgruppe	III
EMV-Tauglichkeit	schirmbar
Schirmanbindung	Schirmblech

Werkstoffe

Material Gehäuse	CuZn (Messing vernickelt)
Material Kontaktkörper	PA schwarz
Material Kontakt	CuSn (Bronze)
Kontaktoberfläche	Au (Gold)
REACH SVHC	CAS 7439-92-1 (Lead)
SCIP Nummer	b07d975e-579c-4d80-ade3-e9bb1be23fa7

Zulassungen / Approbationen

Zulassungen	UL

Klassifikationen

eCl@ss 11.1	27-44-01-09
ETIM 9.0	EC003569

Bezeichnung	**M12 Flanschdose, Polzahl: 12, schirmbar, THT, IP68, UL, PG 9, von vorne verschraubbar**
Produktgruppe	**M12-A Serie 763**
Artikelnummer	**86 0532 1120 00012**

Montageanleitung / Montageausschnitt

Mit Fläche als Verdrehschutz

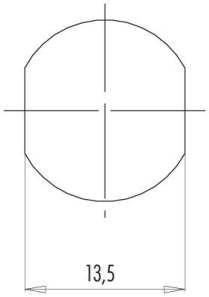

Mit Durchgangsbohrung

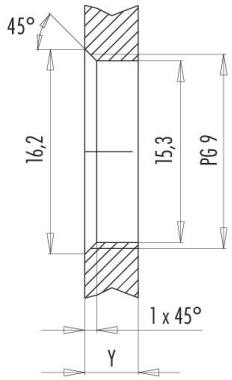

Einbaurichtung: O-Ring sitzt an Fase.

Anzugsdrehmoment
Metallgehäuse/Kunststoffgehäuse 1,25 Nm

Gehäusewandstärke **Y** (mm)		
Ausführung	**min** (mm)	**max** (mm)
Hinterwandmontage	2	3,5
von vorne verschraubbar	2	4,5
positionierbar [1]	2	3,5
Schraubklemmanschluss	2	3,5
Gewinde M12 x 1	2	3,0
Gewinde M14 x 1 [2]	[3]1,5/[4]2	6,5

Hinweise
[1] Keine Fase anbringen
[2] Wandstärken:
bis 1,5 mm Mutter 38 5385 100 001 verwenden,
>1,5 mm Gewinde schneiden
[3] Mutter
[4] Gewinde in Gehäusewand

Bezeichnung	**M12 Flanschdose, Polzahl: 12, schirmbar, THT, IP68, UL, PG 9, von vorne verschraubbar**
Produktgruppe	**M12-A Serie 763**
Artikelnummer	**86 0532 1120 00012**

Sicherheitshinweise / Montagehinweise

Der Steckverbinder darf nicht unter Last gesteckt oder getrennt werden. Eine Nichtbeachtung sowie unsachgemäße Verwendung kann Personenschäden zur Folge haben.

Die Steckverbinder sind für Einsatzbereiche im Anlagen-, Steuerungs- und Elektrogerätebau entwickelt worden. Die Überprüfung, ob die Steckverbinder auch in anderen Einsatzgebieten verwendet werden können, obliegt dem Anwender.

Durch den Anwender sind geeignete Sicherheitsvorkehrungen zu treffen, damit der Steckverbinder nicht versehentlich gelöst werden kann.

Steckverbinder mit der Schutzart IP67 und IP68 sind nicht für die Verwendung unter Wasser geeignet. Weitere Infos zu den IP Schutzarten siehe im Bereich Downloadcenter „Technische Informationen“.