Produktdatenblatt
Miniatur Steckverbinder

Bezeichnung	**Bajonett Winkelstecker, Polzahl: 12, 6,0-8,0 mm, ungeschirmt, löten, IP40**
Produktgruppe	**Bajonett Serie 678**
Artikelnummer	**99 0649 72 12**

Abbildung

Maßzeichnung

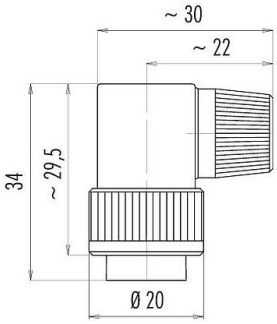

Polbild (Steckseite)

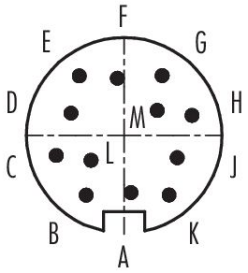

Die Montageanleitung finden Sie auf der nachfolgenden Seite.

Technische Daten

Allgemeine Kennwerte

Artikelnummer	**99 0649 72 12**
Steckverbinder-Bauform	Winkelstecker
Ausführung	Steckverbinder Stift gewinkelt
Steckverbinder Verriegelung	Bajonett
Anschlussart	löten
Schutzart	IP40
Anschlussquerschnitt	max. 0,25 mm² / AWG 24
Kabeldurchlass	6,0-8,0 mm
Verdrehmöglichkeit	nicht drehbar
Grenztemperatur von / bis	-40 °C / 85 °C
Mechanische Lebensdauer	> 500 Steckzyklen
Gewicht (gr)	12.06
Zolltarifnummer	85369010
Ursprungsland	DE

Elektrische Kennwerte

Bemessungsspannung	60 V
Bemessungs-Stoßspannung	500 V
Bemessungsstrom	3,0 A
Isolationswiderstand	≥ 10^{10} Ω
Verschmutzungsgrad	1
Überspannungskategorie	I
Isolierstoffgruppe	III
EMV-Tauglichkeit	ungeschirmt

Produktdatenblatt
Miniatur Steckverbinder

Bezeichnung	**Bajonett Winkelstecker, Polzahl: 12, 6,0-8,0 mm, ungeschirmt, löten, IP40**
Produktgruppe	**Bajonett Serie 678**
Artikelnummer	**99 0649 72 12**

Werkstoffe

Material Gehäuse	PA
Material Kontaktkörper	PBT (UL94 V-0)
Material Kontakt	CuZn (Messing)
Kontaktoberfläche	Au (Gold)
REACH SVHC	CAS 7439-92-1 (Lead)
SCIP Nummer	6f2c24f8-3547-441e-8543-dbae78969203

Klassifikationen

eCl@ss 11.1	27-44-01-02
ETIM 9.0	EC002635

CE-Konformitätserklärungen

Niederspannungsrichtlinie	2014/35/EU (EN 60204-1:2018;EN 60529:1991)

Montageanleitung

1. Druckschraube und Winkelgehäuse auf Kabel auffädeln.
2. Kabel abmanteln auf L = 20 mm.
3. Litzen abisolieren und anlöten.
4. Stecker: Einsatz in Winkelgehäuse einschnappen.
5. Dose: Einsatz in Halterung einschnappen, in Winkelgehäuse schieben und mit Senkschraube verschrauben.
6. Druckschraube festziehen.

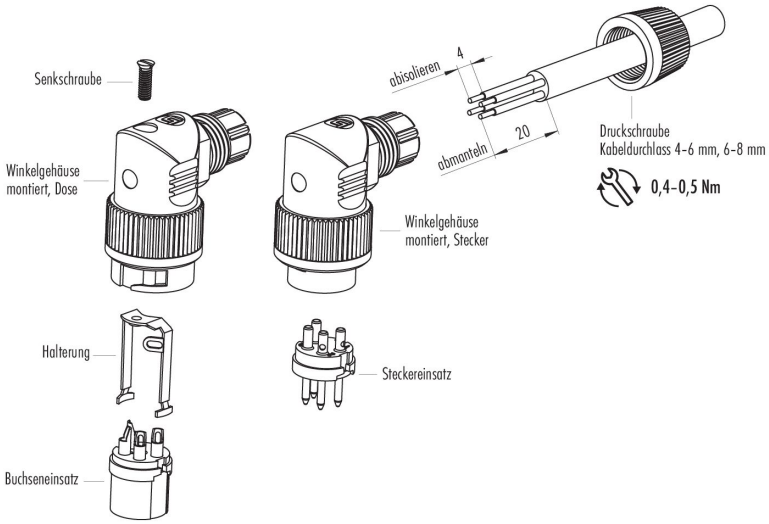

Produktdatenblatt

Miniatur Steckverbinder

Bezeichnung	**Bajonett Winkelstecker, Polzahl: 12, 6,0-8,0 mm, ungeschirmt, löten, IP40**
Produktgruppe	**Bajonett Serie 678**
Artikelnummer	**99 0649 72 12**

Sicherheitshinweise / Montagehinweise

Die Steckverbinder sind für Einsatzbereiche im Anlagen-, Steuerungs- und Elektrogerätebau entwickelt worden. Die Überprüfung, ob die Steckverbinder auch in anderen Einsatzgebieten verwendet werden können, obliegt dem Anwender.