Produktdatenblatt
Miniatur Steckverbinder

Bezeichnung	**Bajonett Flanschdose, Polzahl: 19, ungeschirmt, löten, IP40**
Produktgruppe	**Bajonett Serie 678**
Artikelnummer	**99 0668 00 19**

Abbildung

Maßzeichnung

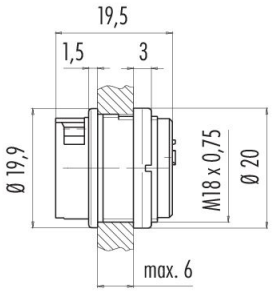

Polbild (Steckseite)

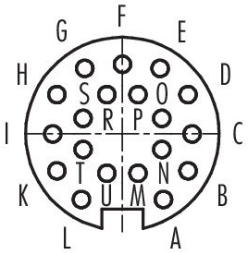

Die Einzelteildarstellung und Montageanleitung finden Sie auf der nachfolgenden Seite.

Technische Daten

Allgemeine Kennwerte

Artikelnummer	**99 0668 00 19**
Steckverbinder-Bauform	Flanschdose
Ausführung	Steckverbinder Buchse gerade
Steckverbinder Verriegelung	Bajonett
Anschlussart	löten
Schutzart	IP40
Anschlussquerschnitt	max. 0,25 mm² / AWG 24
Grenztemperatur von / bis	-40 °C / 85 °C
Mechanische Lebensdauer	> 500 Steckzyklen
Gewicht (gr)	6.49
Zolltarifnummer	85369010
Ursprungsland	DE

Elektrische Kennwerte

Bemessungsspannung	60 V
Bemessungs-Stoßspannung	500 V
Bemessungsstrom	3,0 A
Isolationswiderstand	≥ 10^{10} Ω
Verschmutzungsgrad	1
Überspannungskategorie	I
Isolierstoffgruppe	III
EMV-Tauglichkeit	ungeschirmt

Produktdatenblatt

Miniatur Steckverbinder

Bezeichnung	**Bajonett Flanschdose, Polzahl: 19, ungeschirmt, löten, IP40**
Produktgruppe	**Bajonett Serie 678**
Artikelnummer	**99 0668 00 19**

Werkstoffe

Material Gehäuse	PA
Material Kontaktkörper	PBT (UL94 V-0)
Material Kontakt	CuSn (Bronze)
Kontaktoberfläche	Au (Gold)
REACH SVHC	CAS 7439-92-1 (Lead)
SCIP Nummer	864df749-046a-4396-87f0-ef94f6f9ba39

Klassifikationen

eCl@ss 11.1	27-44-01-02
ETIM 9.0	EC002635

Produktdatenblatt
Miniatur Steckverbinder

Bezeichnung	**Bajonett Flanschdose, Polzahl: 19, ungeschirmt, löten, IP40**
Produktgruppe	**Bajonett Serie 678**
Artikelnummer	**99 0668 00 19**

Montageanleitung / Montageausschnitt

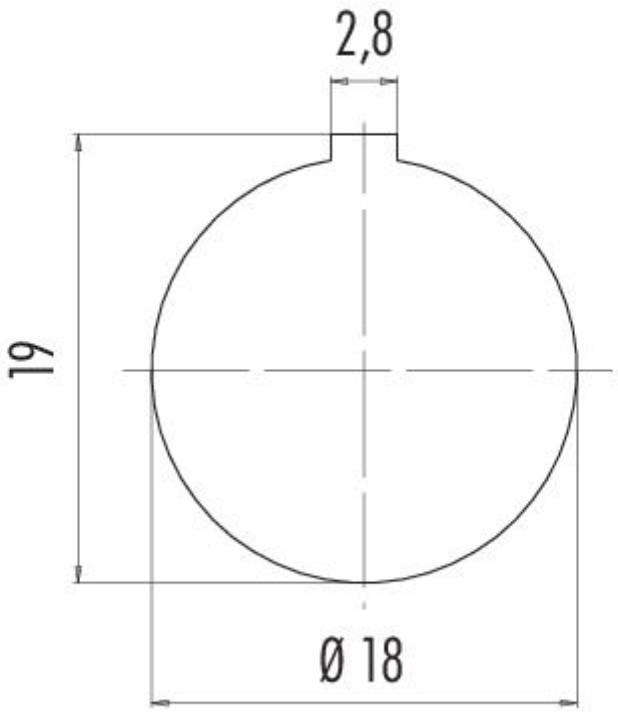

Produktdatenblatt

Miniatur Steckverbinder

Bezeichnung	**Bajonett Flanschdose, Polzahl: 19, ungeschirmt, löten, IP40**
Produktgruppe	**Bajonett Serie 678**
Artikelnummer	**99 0668 00 19**

Einzelteildarstellung

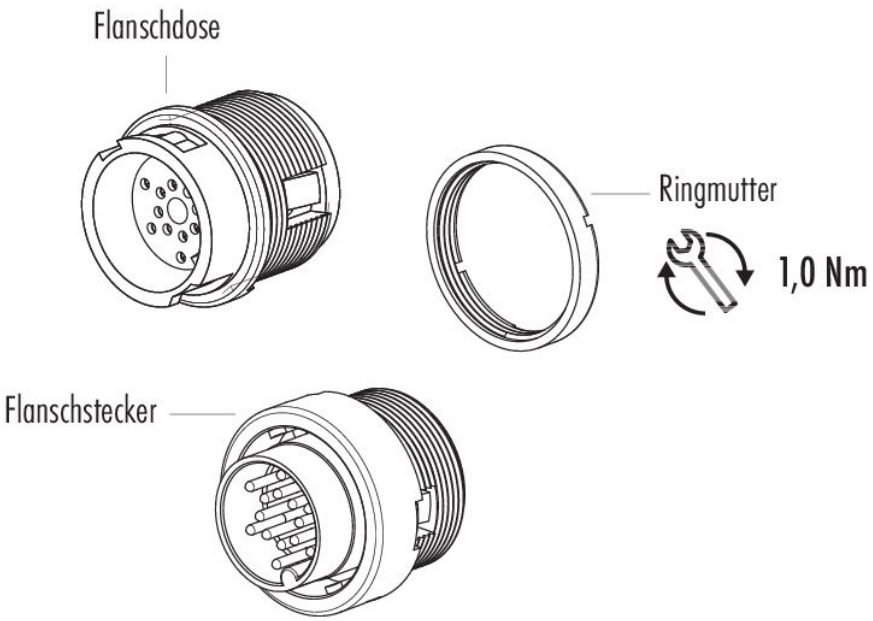

Bezeichnung	**Bajonett Flanschdose, Polzahl: 19, ungeschirmt, löten, IP40**
Produktgruppe	**Bajonett Serie 678**
Artikelnummer	**99 0668 00 19**

Sicherheitshinweise / Montagehinweise

Die Steckverbinder sind für Einsatzbereiche im Anlagen-, Steuerungs- und Elektrogerätebau entwickelt worden. Die Überprüfung, ob die Steckverbinder auch in anderen Einsatzgebieten verwendet werden können, obliegt dem Anwender.