Produktdatenblatt
Power Steckverbinder

Bezeichnung	**RD30 Flanschdose, Polzahl: 4+PE, ungeschirmt, schraubklemm, IP65, ESTI+, VDE**
Produktgruppe	**RD30 Serie 694**
Artikelnummer	**99 0712 00 05**

Abbildung

Maßzeichnung

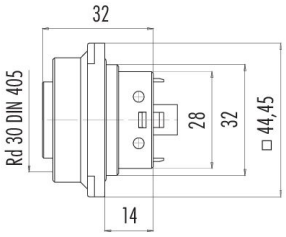

Polbild (Steckseite)

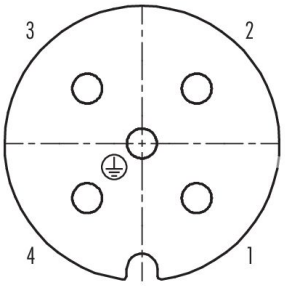

Die Montageanleitung finden Sie auf der nachfolgenden Seite.

Technische Daten

Allgemeine Kennwerte

Artikelnummer	**99 0712 00 05**
Steckverbinder-Bauform	Flanschdose
Ausführung	Steckverbinder Buchse gerade
Steckverbinder Verriegelung	schrauben
Anschlussart	schraubklemm
Schutzart	IP65
Anschlussquerschnitt	2,50 mm² / AWG 14
Grenztemperatur von / bis	-40 °C / 100 °C
Mechanische Lebensdauer	> 500 Steckzyklen
Gewicht (gr)	41.60
Zolltarifnummer	85369010
Ursprungsland	DE

Elektrische Kennwerte

Bemessungsspannung	400 V
Bemessungs-Stoßspannung	6000 V
Bemessungsstrom	20,0 A
Isolationswiderstand	≥ 10^{10} Ω
Verschmutzungsgrad	3
Überspannungskategorie	III
Isolierstoffgruppe	III
EMV-Tauglichkeit	ungeschirmt

Produktdatenblatt
Power Steckverbinder

Bezeichnung	**RD30 Flanschdose, Polzahl: 4+PE, ungeschirmt, schraubklemm, IP65, ESTI+, VDE**
Produktgruppe	**RD30 Serie 694**
Artikelnummer	**99 0712 00 05**

Werkstoffe

Material Gehäuse	PA
Material Kontaktkörper	PA (UL94 HB)
Material Kontakt	CuSn (Bronze)
Kontaktoberfläche	Ag (Silber)
REACH SVHC	CAS 7439-92-1 (Lead)
SCIP Nummer	b71efa84-a9e2-4bf4-b560-9f3e25629615

Zulassungen / Approbationen

Zulassungen	ESTI+, VDE

Klassifikationen

eCl@ss 11.1	27-44-01-02
ETIM 9.0	EC002635

Produktdatenblatt
Power Steckverbinder

Bezeichnung	**RD30 Flanschdose, Polzahl: 4+PE, ungeschirmt, schraubklemm, IP65, ESTI+, VDE**
Produktgruppe	**RD30 Serie 694**
Artikelnummer	**99 0712 00 05**

Montageanleitung / Montageausschnitt

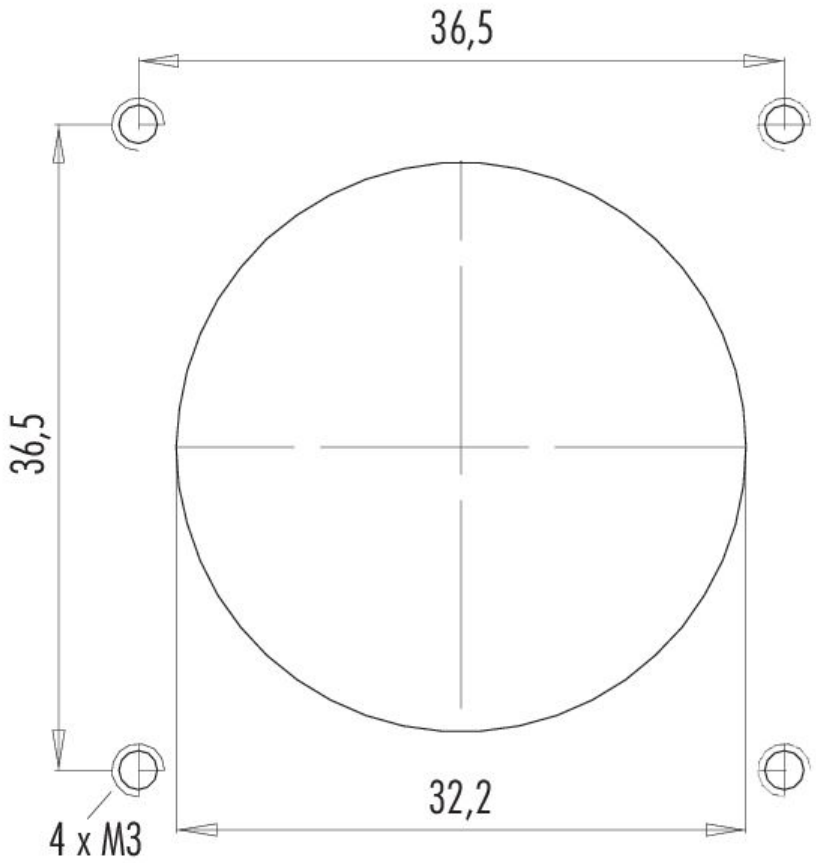

Bezeichnung	**RD30 Flanschdose, Polzahl: 4+PE, ungeschirmt, schraubklemm, IP65, ESTI+, VDE**
Produktgruppe	**RD30 Serie 694**
Artikelnummer	**99 0712 00 05**

Deratingkurve

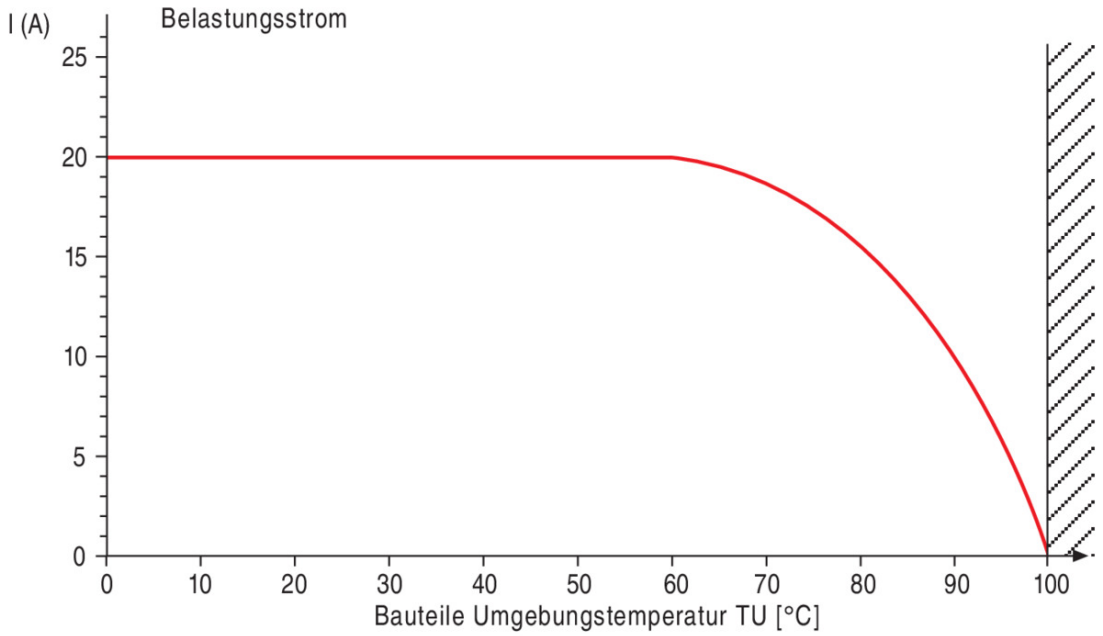

Bezeichnung	**RD30 Flanschdose, Polzahl: 4+PE, ungeschirmt, schraubklemm, IP65, ESTI+, VDE**
Produktgruppe	**RD30 Serie 694**
Artikelnummer	**99 0712 00 05**

Sicherheitshinweise / Montagehinweise

Der Steckverbinder darf nicht unter Last gesteckt oder getrennt werden. Eine Nichtbeachtung sowie unsachgemäße Verwendung kann Personenschäden zur Folge haben.

Die Steckverbinder sind für Einsatzbereiche im Anlagen-, Steuerungs- und Elektrogerätebau entwickelt worden. Die Überprüfung, ob die Steckverbinder auch in anderen Einsatzgebieten verwendet werden können, obliegt dem Anwender.

Durch den Anwender sind geeignete Sicherheitsvorkehrungen zu treffen, damit der Steckverbinder nicht versehentlich gelöst werden kann.

Steckverbinder mit der Schutzart IP67 und IP68 sind nicht für die Verwendung unter Wasser geeignet. Beim Einsatz im Freien müssen die Steckverbinder gesondert gegen Korrosion geschützt werden. Weitere Infos zu den IP Schutzarten siehe im Bereich Downloadcenter „Technische Informationen“.