Produktdatenblatt
Power Steckverbinder

Bezeichnung	**RD30 Flanschdose, Polzahl: 12+PE, ungeschirmt, löten, IP65**
Produktgruppe	**RD30 Serie 694**
Artikelnummer	**99 0720 00 13**

Abbildung

Maßzeichnung

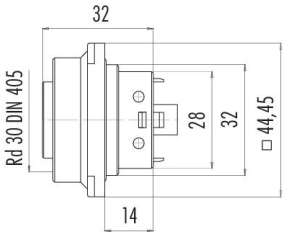

Polbild (Steckseite)

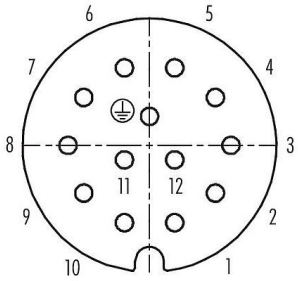

Die Montageanleitung finden Sie auf der nachfolgenden Seite.

Technische Daten

Allgemeine Kennwerte

Artikelnummer	**99 0720 00 13**
Steckverbinder-Bauform	Flanschdose
Ausführung	Steckverbinder Buchse gerade
Steckverbinder Verriegelung	schrauben
Anschlussart	löten
Schutzart	IP65
Anschlussquerschnitt	max. 1,00 mm² / AWG 17
Grenztemperatur von / bis	-40 °C / 100 °C
Mechanische Lebensdauer	> 500 Steckzyklen
Gewicht (gr)	31.58
Zolltarifnummer	85369010
Ursprungsland	DE

Elektrische Kennwerte

Bemessungsspannung	250 V
Bemessungs-Stoßspannung	4000 V
Bemessungsstrom	6,0 A
Isolationswiderstand	≥ 10^{10} Ω
Verschmutzungsgrad	3
Überspannungskategorie	III
Isolierstoffgruppe	III
EMV-Tauglichkeit	ungeschirmt

Produktdatenblatt
Power Steckverbinder

Bezeichnung	**RD30 Flanschdose, Polzahl: 12+PE, ungeschirmt, löten, IP65**
Produktgruppe	**RD30 Serie 694**
Artikelnummer	**99 0720 00 13**

Werkstoffe

Material Gehäuse	PA
Material Kontaktkörper	PA (UL94 HB)
Material Kontakt	CuSn (Bronze)
Kontaktoberfläche	Ag (Silber)
REACH SVHC	CAS 7439-92-1 (Lead)
SCIP Nummer	cd7786d8-2126-455f-8ab2-0dc28e092105

Klassifikationen

eCl@ss 11.1	27-44-01-02
ETIM 9.0	EC002635

Produktdatenblatt
Power Steckverbinder

Bezeichnung	**RD30 Flanschdose, Polzahl: 12+PE, ungeschirmt, löten, IP65**
Produktgruppe	**RD30 Serie 694**
Artikelnummer	**99 0720 00 13**

Montageanleitung / Montageausschnitt

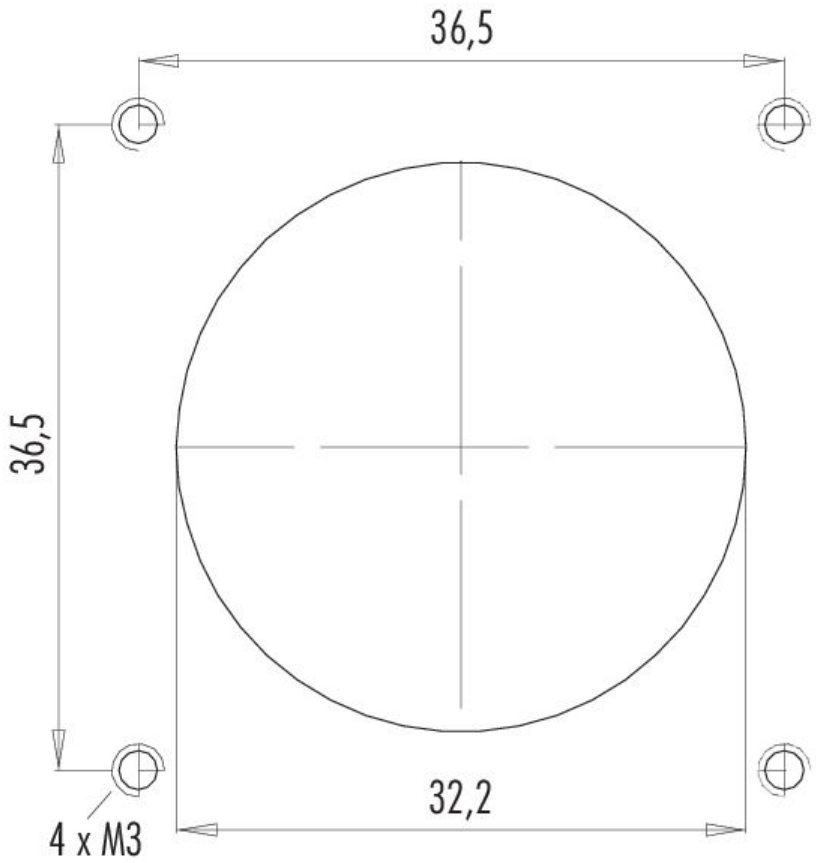

Bezeichnung	**RD30 Flanschdose, Polzahl: 12+PE, ungeschirmt, löten, IP65**
Produktgruppe	**RD30 Serie 694**
Artikelnummer	**99 0720 00 13**

Deratingkurve

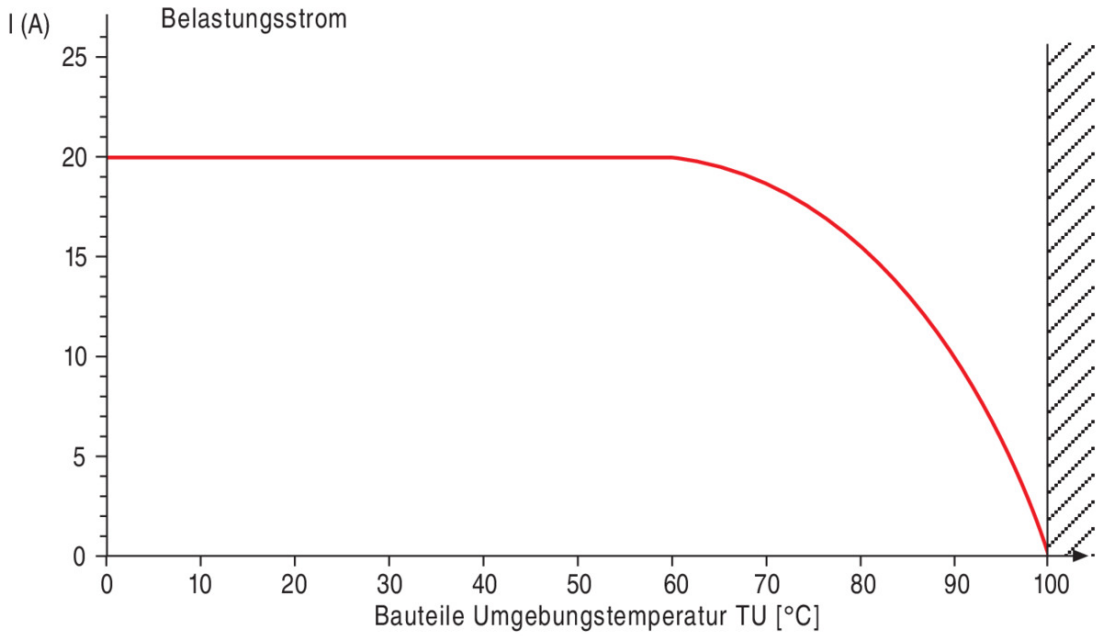

Bezeichnung	**RD30 Flanschdose, Polzahl: 12+PE, ungeschirmt, löten, IP65**
Produktgruppe	**RD30 Serie 694**
Artikelnummer	**99 0720 00 13**

Sicherheitshinweise / Montagehinweise

Der Steckverbinder darf nicht unter Last gesteckt oder getrennt werden. Eine Nichtbeachtung sowie unsachgemäße Verwendung kann Personenschäden zur Folge haben.

Die Steckverbinder sind für Einsatzbereiche im Anlagen-, Steuerungs- und Elektrogerätebau entwickelt worden. Die Überprüfung, ob die Steckverbinder auch in anderen Einsatzgebieten verwendet werden können, obliegt dem Anwender.

Steckverbinder mit der Schutzart IP67 und IP68 sind nicht für die Verwendung unter Wasser geeignet. Beim Einsatz im Freien müssen die Steckverbinder gesondert gegen Korrosion geschützt werden. Weitere Infos zu den IP Schutzarten siehe im Bereich Downloadcenter „Technische Informationen“.