# Produktdatenblatt
## Subminiatur Steckverbinder

| | |
|---|---|
| Bezeichnung | **Bajonett Kabelstecker, Polzahl: 2, 4,0-5,0 mm, ungeschirmt, löten, IP40** |
| Produktgruppe | **Bajonett Serie 710** |
| Artikelnummer | **99 0971 102 02** |

### Abbildung

### Maßzeichnung

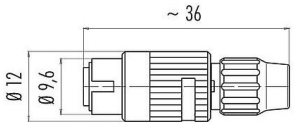


### Polbild (Steckseite)

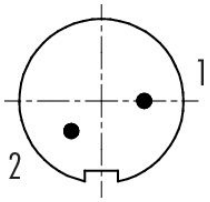


**Die Montageanleitung finden Sie auf der nachfolgenden Seite.**

## Technische Daten

### Allgemeine Kennwerte

| | |
|---|---|
| Artikelnummer | **99 0971 102 02** |
| Steckverbinder-Bauform | Kabelstecker |
| Ausführung | Steckverbinder Stift gerade |
| Steckverbinder Verriegelung | Bajonett |
| Anschlussart | löten |
| Schutzart | IP40 |
| Anschlussquerschnitt | max. 0,25 mm² / AWG 24 |
| Kabeldurchlass | 4,0-5,0 mm |
| Grenztemperatur von / bis | -40 °C / 85 °C |
| Mechanische Lebensdauer | > 500 Steckzyklen |
| Gewicht (gr) | 3.22 |
| Zolltarifnummer | 85369010 |
| Ursprungsland | DE |

### Elektrische Kennwerte

| | |
|---|---|
| Bemessungsspannung | 125 V |
| Bemessungs-Stoßspannung | 1500 V |
| Bemessungsstrom | 4,0 A |
| Isolationswiderstand | ≥ $10^{10}$ Ω |
| Verschmutzungsgrad | 1 |
| Überspannungskategorie | II |
| Isolierstoffgruppe | III |
| EMV-Tauglichkeit | ungeschirmt |

# Produktdatenblatt
## Subminiatur Steckverbinder

| | |
|---|---|
| Bezeichnung | **Bajonett Kabelstecker, Polzahl: 2, 4,0-5,0 mm, ungeschirmt, löten, IP40** |
| Produktgruppe | **Bajonett Serie 710** |
| Artikelnummer | **99 0971 102 02** |

## Werkstoffe

| | |
|---|---|
| Material Gehäuse | PA |
| Material Kontaktkörper | PA (UL94 V-0) |
| Material Kontakt | CuZn (Messing) |
| Kontaktoberfläche | Au (Gold) |
| REACH SVHC | CAS 7439-92-1 (Lead) |
| SCIP Nummer | 56b7b8b3-74fe-44b9-8ee4-0ab2317f70aa |

## Klassifikationen

| | |
|---|---|
| eCl@ss 11.1 | 27-44-01-02 |
| ETIM 9.0 | EC002635 |

## CE-Konformitätserklärungen

| | |
|---|---|
| Niederspannungsrichtlinie | 2014/35/EU (EN 60204-1:2018;EN 60529:1991) |

## Montageanleitung

1. Druckschraube auf Kabel auffädeln.
2. Kabel abmanteln auf L = 15 mm.
3. Litzen abisolieren und anlöten.
4. Steckereinsatz in Hülse montieren.
5. Hülse mit Steckereinsatz in Trägerhalbschale Unterteil setzen.
6. Trägerhalbschale Oberteil auf Unterteil montieren.
7. Trägerbaugruppe in Gewindering schnappen.
8. Druckschraube festziehen.

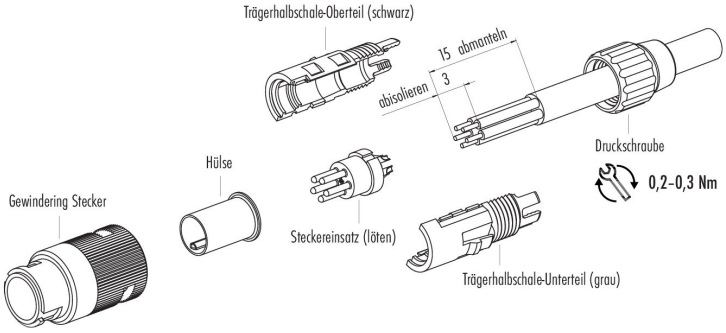

| | |
|---|---|
| Bezeichnung | **Bajonett Kabelstecker, Polzahl: 2, 4,0-5,0 mm, ungeschirmt, löten, IP40** |
| Produktgruppe | **Bajonett Serie 710** |
| Artikelnummer | **99 0971 102 02** |

## Sicherheitshinweise / Montagehinweise

Der Steckverbinder darf nicht unter Last gesteckt oder getrennt werden. Eine Nichtbeachtung sowie unsachgemäße Verwendung kann Personenschäden zur Folge haben.

Die Steckverbinder sind für Einsatzbereiche im Anlagen-, Steuerungs- und Elektrogerätebau entwickelt worden. Die Überprüfung, ob die Steckverbinder auch in anderen Einsatzgebieten verwendet werden können, obliegt dem Anwender.

Steckverbinder, die in Stromkreisen mit berührungsgefährlichen Spannungen eingesetzt werden, dürfen nur von, oder unter Aufsicht von Personen, die eine elektrotechnische Ausbildung besitzen, unter Berücksichtigung der geltenden Bestimmungen und Normen montiert und benutzt werden.