Produktdatenblatt
Automatisierungstechnik - Datenübertragung

Bezeichnung	**M12 Kabeldose, Polzahl: 5, 6,0-8,0 mm, schirmbar, schraubklemm, IP67, UL**
Produktgruppe	**M12-B Serie 715**
Artikelnummer	**99 1436 810 05**

Abbildung

Maßzeichnung

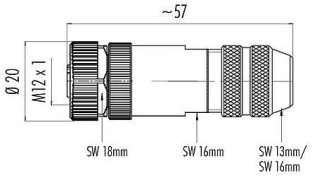

Polbild (Steckseite)

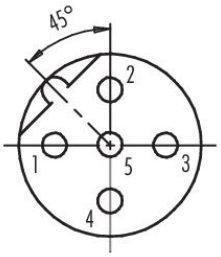

Die Einzelteildarstellung und Montageanleitung finden Sie auf der nachfolgenden Seite.

Technische Daten

Allgemeine Kennwerte

Artikelnummer	**99 1436 810 05**
Steckverbinder-Bauform	Kabeldose
Bauartnorm	DIN EN 61076-2-101
Ausführung	Steckverbinder Buchse gerade
Steckverbinder Verriegelung	schrauben
Anschlussart	schraubklemm
Schutzart	IP67
Anschlussquerschnitt	max. 0,75 mm² / AWG 18
Kabeldurchlass	6,0-8,0 mm
Grenztemperatur von / bis	-40 °C / 85 °C
Mechanische Lebensdauer	> 50 Steckzyklen
Gewicht (gr)	45.99
Zolltarifnummer	85369010
Ursprungsland	HU

Elektrische Kennwerte

Bemessungsspannung	60 V
Bemessungs-Stoßspannung	1500 V
Bemessungsstrom	4,0 A
Isolationswiderstand	≥ 10^{10} Ω
Verschmutzungsgrad	3
Überspannungskategorie	II
Isolierstoffgruppe	III

Produktdatenblatt

Automatisierungstechnik - Datenübertragung

Bezeichnung	**M12 Kabeldose, Polzahl: 5, 6,0-8,0 mm, schirmbar, schraubklemm, IP67, UL**
Produktgruppe	**M12-B Serie 715**
Artikelnummer	**99 1436 810 05**

EMV-Tauglichkeit	schirmbar
Schirmanbindung	Schirmring

Werkstoffe

Material Gehäuse	Zinkdruckguss vernickelt
Material Kontaktkörper	PA
Material Kontakt	CuZn (Messing)
Kontaktoberfläche	Au (Gold)
Material Verriegelung	Zinkdruckguss vernickelt
REACH SVHC	CAS 96-45-7 (Imidazolidine-2-thione) CAS 7439-92-1 (Lead)
SCIP Nummer	eb0cae28-70a8-4819-a9a6-2f582337c433

Zulassungen / Approbationen

Zulassungen	UL

Klassifikationen

eCl@ss 11.1	27-44-01-02
ETIM 9.0	EC002635

CE-Konformitätserklärungen

Niederspannungsrichtlinie	2014/35/EU (EN 60204-1:2018;EN 60529:1991)

Montageanleitung

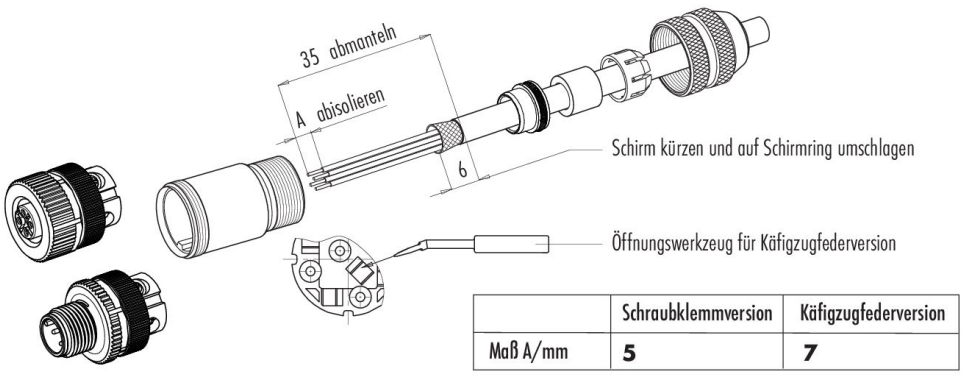

	Schraubklemmversion	Käfigzugfederversion
Maß A/mm	5	7

Produktdatenblatt

Automatisierungstechnik - Datenübertragung

Bezeichnung	**M12 Kabeldose, Polzahl: 5, 6,0-8,0 mm, schirmbar, schraubklemm, IP67, UL**
Produktgruppe	**M12-B Serie 715**
Artikelnummer	**99 1436 810 05**

Einzelteildarstellung

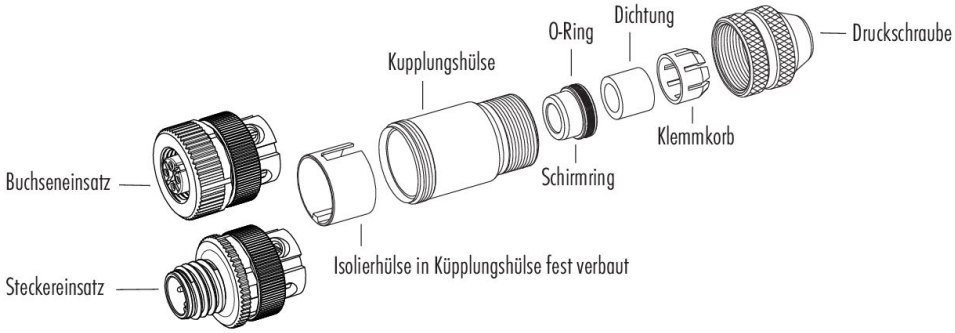

Bezeichnung	**M12 Kabeldose, Polzahl: 5, 6,0-8,0 mm, schirmbar, schraubklemm, IP67, UL**
Produktgruppe	**M12-B Serie 715**
Artikelnummer	**99 1436 810 05**

Sicherheitshinweise / Montagehinweise

Die Steckverbinder sind für Einsatzbereiche im Anlagen-, Steuerungs- und Elektrogerätebau entwickelt worden. Die Überprüfung, ob die Steckverbinder auch in anderen Einsatzgebieten verwendet werden können, obliegt dem Anwender.

Steckverbinder mit der Schutzart IP67 und IP68 sind nicht für die Verwendung unter Wasser geeignet. Beim Einsatz im Freien müssen die Steckverbinder gesondert gegen Korrosion geschützt werden. Weitere Infos zu den IP Schutzarten siehe im Bereich Downloadcenter „Technische Informationen“.

Zum Verriegeln des Kabelsteckverbinders mit dem Gerätesteckverbinder wird der Gewindering „handfest“ (ca. 60 cNm) angezogen.