Produktdatenblatt

Automatisierungstechnik - Sensorik und Aktorik

Bezeichnung	**M12 Winkeldose, Polzahl: 5, 4,0-6,0 mm, schirmbar, schraubklemm, IP67, UL**
Produktgruppe	**M12-A Serie 713**
Artikelnummer	**99 1436 824 05**

Abbildung

Maßzeichnung

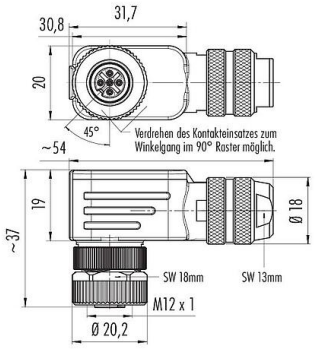

Polbild (Steckseite)

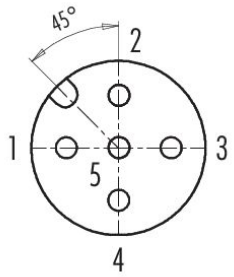

Die Montageanleitung finden Sie auf der nachfolgenden Seite.

Technische Daten

Allgemeine Kennwerte

Artikelnummer	**99 1436 824 05**
Steckverbinder-Bauform	Winkeldose
Bauartnorm	DIN EN 61076-2-101
Ausführung	Steckverbinder Buchse gewinkelt
Steckverbinder Verriegelung	schrauben
Anschlussart	schraubklemm
Schutzart	IP67
Anschlussquerschnitt	max. 0,75 mm² / AWG 18
Kabeldurchlass	4,0-6,0 mm
Verdrehmöglichkeit	90° (4 Kodiermöglichkeiten)
Grenztemperatur von / bis	-40 °C / 85 °C
Mechanische Lebensdauer	> 100 Steckzyklen
Gewicht (gr)	72.91
Zolltarifnummer	85369010
Ursprungsland	HU

Elektrische Kennwerte

Bemessungsspannung	60 V
Bemessungs-Stoßspannung	1500 V
Bemessungsstrom	4 A (3 A UL)
Isolationswiderstand	> 10^8 Ω
Verschmutzungsgrad	3

Produktdatenblatt

Automatisierungstechnik - Sensorik und Aktorik

Bezeichnung	**M12 Winkeldose, Polzahl: 5, 4,0-6,0 mm, schirmbar, schraubklemm, IP67, UL**
Produktgruppe	**M12-A Serie 713**
Artikelnummer	**99 1436 824 05**

Überspannungskategorie	II
Isolierstoffgruppe	III
EMV-Tauglichkeit	schirmbar
Schirmanbindung	Schirmring

Werkstoffe

Material Gehäuse	Zinkdruckguss vernickelt
Material Kontaktkörper	PA
Material Kontakt	CuZn (Messing)
Kontaktoberfläche	Au (Gold)
Material Verriegelung	Zinkdruckguss vernickelt
REACH SVHC	CAS 96-45-7 (Imidazolidine-2-thione) CAS 7439-92-1 (Lead)
SCIP Nummer	f4f8a5de-1e9d-4e67-8126-1cab5bccd39f

Zulassungen / Approbationen

Zulassungen	UL

Klassifikationen

eCl@ss 11.1	27-44-01-02
ETIM 9.0	EC002635

CE-Konformitätserklärungen

Niederspannungsrichtlinie	2014/35/EU (EN 60204-1:2018;EN 60529:1991)

Produktdatenblatt

Automatisierungstechnik - Sensorik und Aktorik

Bezeichnung	**M12 Winkeldose, Polzahl: 5, 4,0-6,0 mm, schirmbar, schraubklemm, IP67, UL**
Produktgruppe	**M12-A Serie 713**
Artikelnummer	**99 1436 824 05**

Montageanleitung

1. Druckschraube, Klemmkorb, Dichtring und Schirmring auf Kabel auffädeln.
2. Kabel abmanteln.
3. Adern abisolieren, Schirm kürzen und auf Schirmring umschlagen.
4. Adern durch Winkelgehäuse fädeln, Schirmring, Dichtring und Klemmkorb montieren. Druckschraube andrehen, um das Kabel zu fixieren.
5. Litzen anschrauben: 4-, 5-polig: 0,4 Nm.
6. Winkelgehäuse mit Stecker- bzw. Buchseneinsatz verschrauben.
7. Dichtung an Deckel montieren und Deckel einlegen.
8. Druckschraube festdrehen.

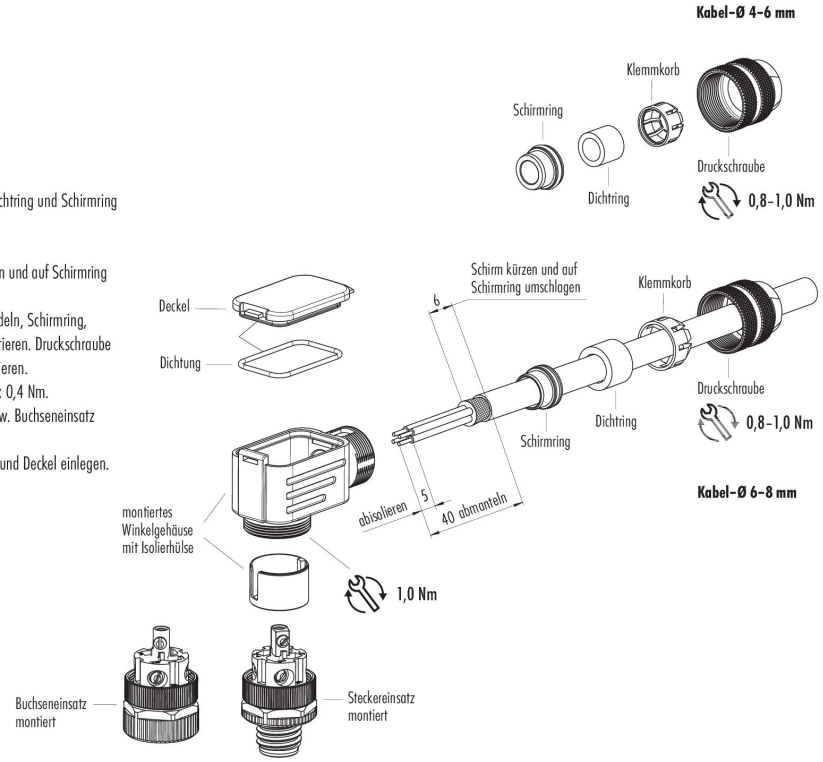

Bezeichnung	**M12 Winkeldose, Polzahl: 5, 4,0-6,0 mm, schirmbar, schraubklemm, IP67, UL**
Produktgruppe	**M12-A Serie 713**
Artikelnummer	**99 1436 824 05**

Sicherheitshinweise / Montagehinweise

Die Steckverbinder sind für Einsatzbereiche im Anlagen-, Steuerungs- und Elektrogerätebau entwickelt worden. Die Überprüfung, ob die Steckverbinder auch in anderen Einsatzgebieten verwendet werden können, obliegt dem Anwender.

Steckverbinder mit der Schutzart IP67 und IP68 sind nicht für die Verwendung unter Wasser geeignet. Beim Einsatz im Freien müssen die Steckverbinder gesondert gegen Korrosion geschützt werden. Weitere Infos zu den IP Schutzarten siehe im Bereich Downloadcenter „Technische Informationen“.

Zum Verriegeln des Kabelsteckverbinders mit dem Gerätesteckverbinder wird der Gewindering „handfest“ (ca. 60 cNm) angezogen.