Abschlusswiderstand
105038

LMN-Bus-Abschlusswiderstand

RJ12 Abschlusswiderstand 120 Ω, geeignet für LMN-Bus (RS485) mit mehreren Teilnehmern.

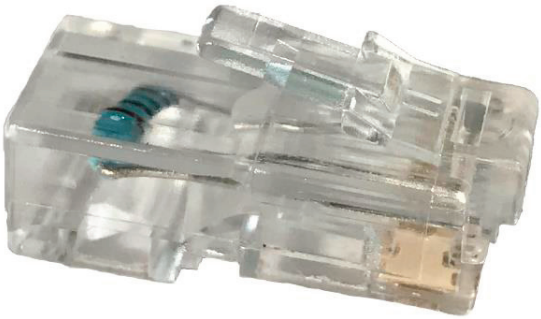

Technische Daten:

Anschluss:	RJ12 (6P6C) Stecker
Stecker Gehäuse:	PC, transparent
Stecker Kontaktpins:	vergoldet
Steckerlänge:	23 mm
Widerstandwert:	120 Ω +/- 1 %
Widerstandleistung:	Max. ¼ W
Widerstandpins:	1 und 6
Kontaktbelastbarkeit:	>1A
Temperatur:	-40 °C bis +80 °C
Haltbarkeit:	750 Steckzyklen

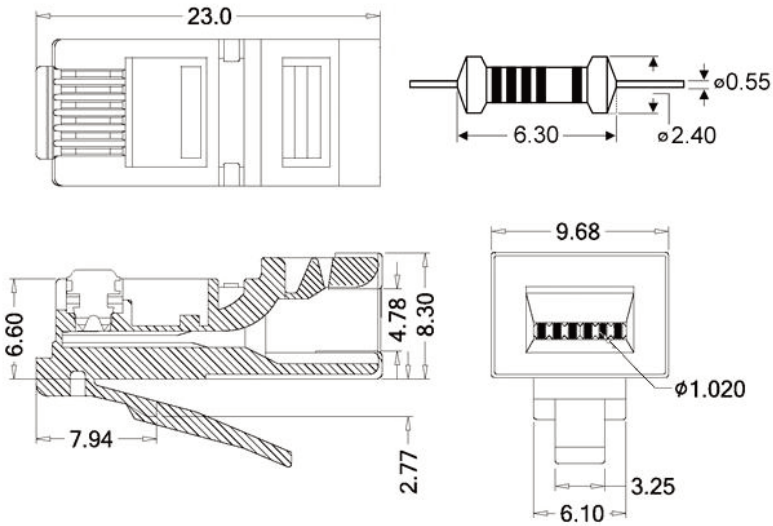

MC Technologies GmbH, Kabelkamp 2, D-30179 Hannover, Germany
Tel: +49 511 67 69 99 - 139, E-Mail: kabel@mc-technologies.com, Website & Shop: https://mc-technologies.com